Panasonic
BUSINESS

Khơi Nguồn Đam Mê,
Kiến Tạo Giải Pháp.

Điều Hòa Không Khí Panasonic

Ngày nay vấn đề "Chất lượng không khí" tạo nên sự khác biệt trong kinh doanh. Đây chính là thời điểm Panasonic thể hiện những điểm mạnh trong lĩnh vực điều hòa không khí.
Panasonic luôn tiên phong trong việc đổi mới công nghệ để cho ra đời dòng sản phẩm mới hiện đại và chất lượng ưu việt dựa trên các tiêu chuẩn chất lượng được quy định rất chặt chẽ với nền tảng lịch sử 100 năm. Chúng tôi luôn cam kết và đặt ra thách thức hướng tới mục tiêu mang lại các sản phẩm, giải pháp tối ưu nhất cho khách hàng.

- Vui lòng đọc kỹ Hướng dẫn lắp đặt trước khi thi công và Hướng dẫn sử dụng trước khi dùng.
- Thông số kỹ thuật trong tài liệu có thể thay đổi mà không thông báo trước.
- Đây là tài liệu chính thức lưu hành từ tháng 1 năm 2018.
- Do các vấn đề liên quan đến in ấn, màu sắc thực tế của sản phẩm có thể khác biệt đôi chút.
- Tất cả hình ảnh được cung cấp trong tài liệu chỉ nhằm mục đích minh họa.

⚠ Không bổ sung hoặc thay thế môi chất lạnh khác với loại được chỉ định. Nhà sản xuất không chịu trách nhiệm bất kỳ hư hỏng và thiệt hại do sử dụng môi chất lạnh khác.

Panasonic Sales Việt Nam (Hà Nội)
Địa chỉ: Lầu 14, tòa nhà Charmvit
Số 117 đường Trần Duy Hưng,
phường Trung Hòa, quận Cầu Giấy,
Hà Nội - Việt Nam

Panasonic Sales Việt Nam (Tp. Hồ Chí Minh)
Địa chỉ: Lầu 7, tòa nhà Etown 1,
364 Cộng Hòa, phường 13,
quận Tân Bình, Tp. Hồ Chí Minh - Việt Nam

Panasonic Global Air Conditioner
Global Site : aircon.panasonic.com
PROClub : panasonicproclub.global
airconpanasonicglobal

www.panasonic.com/vn

18001593
hoặc (024) 3767 3560
Từ 8h15 - 17h30 Thứ 2 đến Chủ Nhật
TRUNG TÂM HỖ TRỢ KHÁCH HÀNG - TƯ VẤN MIỄN PHÍ CÁC DỊCH VỤ
Hỗ Trợ Trước và Sau Mua Hàng • Tư Vấn, Hướng Dẫn Sử Dụng Sản Phẩm • Giải Quyết Các Thắc Mắc, Khiếu Nại của Khách Hàng

MỘT TRĂM NĂM TIN CẬY VỮNG BỀN
A CENTURY OF RELIABILITY

Panasonic
BUSINESS

HỆ THỐNG ĐIỀU HÒA KHÔNG KHÍ CỤC BỘ THƯƠNG MẠI
2018 / 2019

nanoe™ TECHNOLOGY

QUALITY AIR FOR LIFE

Mang lại không gian làm việc thoải mái

Điều khiển tối ưu nhiệt độ trong phòng, nâng cao hiệu quả làm việc

Hàng ngày, chúng ta dành rất nhiều thời gian làm việc tại văn phòng. Do đó, không gian làm việc trong lành, thoải mái không những giúp sức khỏe và tinh thần được đảm bảo mà còn góp phần nâng cao hiệu quả công việc. Để duy trì không gian làm việc trong lành và thoải mái, Panasonic luôn sẵn sàng cung cấp các giải pháp điều hòa không khí tối ưu nhất nhằm mang lại giá trị bền vững cho quý khách hàng.

MỤC LỤC

Giới thiệu 2-3
Sản phẩm Inverter 4-5
Sản phẩm Không Inverter 6-7

Tính năng nổi bật
Hệ thống lọc không khí nanoe™ 8-9
Âm trần Cassette 4 hướng thổi MỚI 10-11
Lắp đặt linh hoạt MỚI 12-13
Điều khiển từ xa 14-15

Thông số kỹ thuật
Âm trần Cassette 4 hướng thổi Inverter 16-17
Âm trần Cassette 4 hướng thổi Không Inverter 18-19
Âm trần Cassette cỡ nhỏ Inverter 20
Âm trần Cassette cỡ nhỏ Không Inverter 21
Áp trần Inverter 22-23
Áp trần Không Inverter 24-25
Âm trần nối ống gió Inverter 26-27
Âm trần nối ống gió Không Inverter 28-29
Tủ đứng Inverter 30
Tủ đứng Không Inverter 31
Bảng vẽ kỹ thuật Khối trong nhà/ khối ngoài trời 32-35

Tính năng mới

nanoe™ TECHNOLOGY

Công nghệ nanoe™ X tạo ra vô số các hạt ion gốc OH giúp ngăn chặn vi khuẩn, vi rút, khử mùi khó chịu và giữ cho không khí trong phòng sạch sẽ và trong lành.

MỚI

Âm trần Cassette 4 hướng thổi

Thiết kế mỏng, phù hợp với kết cấu trần nhà và nội thất hiện đại, làm mát đều không gian phòng và dễ dàng lắp đặt.

MỚI

Lắp đặt linh hoạt

Khối ngoài trời được thiết kế nhỏ gọn, với các phương pháp kết nối linh hoạt đường ống đồng và đường thoát nước ngưng.

DÒNG SẢN PHẨM INVERTER

ĐIỀU HÒA KHÔNG KHÍ CỤC BỘ THƯƠNG MẠI PANASONIC
LÀ GIẢI PHÁP KINH TẾ NHẤT CHO CÁC VĂN PHÒNG
DIỆN TÍCH NHỎ, NHÀ HÀNG, TRƯỜNG HỌC
VÀ CÁC CỬA HÀNG BÁN LẺ.

ÂM TRẦN CASSETTE 4 HƯỚNG THỔI MỚI

ÂM TRẦN CASSETTE CỠ NHỎ

ÁP TRẦN

ÂM TRẦN NỐI ỐNG GIÓ

TỦ ĐỨNG

Công suất (Btu/h)	11,900	16,700-17,100	20,100-20,500	24,200-24,600	29,000	34,100	39,200-42,700	47,800
ÂM TRẦN CASSETTE 4 HƯỚNG THỔI MỚI Thiết bị tiêu chuẩn nanoe TECHNOLOGY Tr. 16-17		S-18PU2H5-8 nanoeX	S-21PU2H5-8 nanoeX	S-24PU2H5-8 nanoeX	S-30PU2H5-8 nanoeX	S-34PU2H5-8 nanoeX	S-43PU2H5-8 nanoeX	S-48PU2H5-8 nanoeX
ÂM TRẦN CASSETTE CỠ NHỎ Tr. 20	CS-S12MB4ZW	CS-S18MB4ZW	CS-S24MB4ZW					
ÁP TRẦN Tr. 22-23		S-18PT2H5-8	S-21PT2H5-8	S-24PT2H5-8	S-30PT2H5-8	S-34PT2H5-8	S-43PT2H5-8	S-48PT2H5-8
ÂM TRẦN NỐI ỐNG GIÓ Tr. 26-27		S-18PF2H5-8	S-21PF2H5-8	S-24PF2H5-8	S-30PF2H5-8	S-34PF2H5-8	S-43PF2H5-8	S-48PF2H5-8
TỦ ĐỨNG Tr. 30				CS-E28NFQ				
DÀN NÓNG MỚI ÂM TRẦN CASSETTE 4 HƯỚNG THỔI ÁP TRẦN/ ÂM TRẦN NỐI ỐNG GIÓ Tr. 33		U-18PS2H5-8	U-21PS2H5-8	U-24PS2H5-8	U-30PS2H5-8	U-34PS2H5-8	U-43PS2H5-8	U-48PS2H5-8
DÀN NÓNG ÂM TRẦN CASSETTE CỠ NHỎ/ TỦ ĐỨNG Tr. 32/ Tr. 30	CU-S12MBZ (Âm trần Cassette cỡ nhỏ)	CU-S18MBZ (Âm trần Cassette cỡ nhỏ)	CU-S24MBZ (Âm trần Cassette cỡ nhỏ)	CU-E28NFQ (Tủ đứng)				

DÒNG SẢN PHẨM **KHÔNG INVERTER**

Với dải công suất đa dạng đáp ứng nhu cầu các dự án vừa và nhỏ, Panasonic cung cấp các giải pháp điều hòa không khí Inverter với hiệu suất tối ưu. Sản phẩm này được tuân thủ các yêu cầu nghiêm ngặt về bảo vệ môi trường cũng như các tiêu chuẩn xây dựng tiên tiến ngày nay.

ÂM TRẦN CASSETTE 4 HƯỚNG THỔI

MỚI

ÂM TRẦN CASSETTE CỠ NHỎ

ÁP TRẦN

ÂM TRẦN NỐI ỐNG GIÓ

TỦ ĐỨNG

Công suất (Btu/h)	17,400-18,500	22,200-23,000	24,600-25,000	27,000-28,000	30,000	36,000-36,500	42,600	42,500-45,000	48,500	51,000
ÂM TRẦN CASSETTE 4 HƯỚNG THỔI Tính năng tùy chọn nanoe TECHNOLOGY P.14-15 MỚI	S-18PU1H5	S-22PU1H5	S-25PU1H5	S-28PU1H5	S-30PU1H5		S-40PU1H5	S-45PU1H5	S-50PU1H5	
ÂM TRẦN CASSETTE CỠ NHỎ P.16-17	CS-PC18DB4H	CS-PC24DB4H								
ÁP TRẦN P.18-19		S-22PT1H5		S-28PT1H5		S-35PT1H5		S-45PT1H5		S-55PT1H5
ÂM TRẦN NỐI ỐNG GIÓ P.20-21		S-22PF1H5		S-28PF1H5		S-35PF1H5		S-45PF1H5		S-55PF1H5
TỦ ĐỨNG P.22-23	CS-C18FFH		CS-C28FFH					CS-C45FFH		
DÀN NÓNG ÂM TRẦN CASSETTE 4 HƯỚNG THỔI ÁP TRẦN/ ÂM TRẦN NỐI ỐNG GIÓ P.24-25 MỚI	U-18PV1H5	U-22PV1H5	U-25PV1H5	U-28PV1H5	U-30PV1H5 U-30PV1H8*	U-35PV1H8*	U-40PV1H8*	U-45PV1H8*	U-50PV1H8*	U-55PV1H8*
DÀN NÓNG ÂM TRẦN CASSETTE CỠ NHỎ TỦ ĐỨNG P.26-27	CU-PC18DB4H (Âm trần Cassette cỡ nhỏ) CU-C18FFH (Tủ đứng)	CU-PC24DB4H (Âm trần Cassette cỡ nhỏ)	CU-C28FFH (Tủ đứng)					CU-C45FFH* (Tủ đứng)		

*3 Pha

HỆ THỐNG LỌC KHÔNG KHÍ nanoe™

nanoe™ TECHNOLOGY

nanoe™ là công nghệ lọc không khí độc quyền của Panasonic được giới thiệu năm 2003 giúp mang lại không gian sống trong lành. Với sự nghiên cứu và phát triển không ngừng, Panasonic đã phát triển thành công công nghệ lọc sạch không khí nanoe™ X với hiệu suất tối ưu.

nanoe™ X nâng cao chất lượng không khí

Công nghệ lọc không khí nanoe™ X của Panasonic có khả năng khử mùi, ức chế sự phát triển của vi khuẩn và vi rút, loại bỏ bụi bẩn hiệu quả, mang lại môi trường sống trong lành hơn.

nanoe™ X

Khử mùi khó chịu *1 *2 *3

nanoe™ X giúp loại bỏ mùi khó chịu trong không khí

Vô hiệu hóa vi khuẩn, vi rút *4 *5 *6 *7 *8

nanoe™ X ngăn chặn sự phát triển của vi khuẩn, vi rút và nấm mốc trong không khí.

* 1 Mùi thuốc lá bám dính [Hiệu quả]: Giảm 1,7 cấp độ [Viện kiểm nghiệm]: Trung tâm nghiên cứu Gunma [Báo cáo thử nghiệm số]: No.27055 [Kết quả]: Giảm cường độ mùi xuống cấp 0,7 sau 2 giờ vận hành.
* 2 Mùi thuốc lá trong không khí [Hiệu quả]: Giảm 0,8 cấp độ [kích thước phòng thí nghiệm]: 136,5 m3 [Viện kiểm nghiệm]: Trung tâm nghiên cứu Panasonic [Báo cáo thử nghiệm số]: 4AA33-170117-A01 [Kết quả]: Giảm mùi 0,8 cấp độ sau 2 giờ vận hành.
* 3 Mùi thức ăn [Hiệu quả]: Giảm 0,9 cấp độ [kích thước phòng thí nghiệm]: 67,7 m3 [Viện kiểm nghiệm]: Trung tâm nghiên cứu Panasonic [Báo cáo thử nghiệm số]: 4AA33-170203-A03 [Kết quả]: Giảm cường độ mùi 0,9 cấp độ sau 2 giờ vận hành.
* 4 Nấm mốc [Hiệu quả]: Kiểm soát sự phát triển của nấm mốc [Viện kiểm nghiệm]: Phòng thí nghiệm nghiên cứu thực phẩm Nhật Bản [Báo cáo thử nghiệm số]: 13044083002-01 [Kết quả]: Sự tăng trưởng của đối tượng đã bị kiểm soát sau 8 giờ hoạt động nanoe™.
* 5 Vi khuẩn [Hiệu quả]: 99% [Viện kiểm nghiệm]: Trung tâm nghiên cứu khoa học môi trường Kitasato [Báo cáo thử nghiệm số]: KRCES-Env. Báo cáo thử nghiệm 24_0301_1 [Kết quả]: 99% vô hiệu hóa sau 4 giờ vận hành nanoe™.
* 6 Vi khuẩn [Hiệu quả]: 99% [Viện kiểm nghiệm]: Phòng thí nghiệm nghiên cứu thực phẩm Nhật Bản [Báo cáo thử nghiệm số]: 13044083002-01 [Kết quả]: Sự tăng trưởng của đối tượng bị khống chế sau 8 giờ hoạt động nanoe™.
* 7 Vi rút [Hiệu quả]: 99% [Viện kiểm nghiệm]: Trung tâm nghiên cứu Kitasato cho Khoa học môi trường [Báo cáo thử nghiệm số]: KRCES-Env. Báo cáo thử nghiệm 24_0300_1 [Kết quả]: 99% vô hiệu hóa sau 6 giờ hoạt động nanoe™.
* 8 Vi rút [Hiệu quả]: 99% [Viện kiểm nghiệm]: Phòng thí nghiệm nghiên cứu thực phẩm Nhật Bản [Báo cáo thử nghiệm số]: 13001265005-01 [Kết quả]: 99% vô hiệu hóa sau 8 giờ hoạt động nanoe™.

Cơ chế hoạt động của nanoe™ X

Hiệu quả được nâng cao do lượng gốc OH tăng lên gấp 10 lần so với nanoe™

Cơ chế hoạt động

nanoe™ X được tạo ra từ hơi nước trong không khí

Cấu trúc

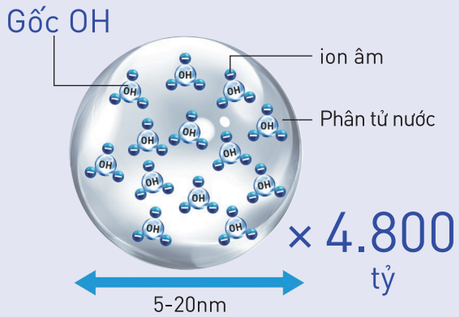

Loại bỏ mùi khó chịu *1 *2 *3

Vô hiệu hóa vi khuẩn, vi rút và nấm mốc *4 *5 *6 *7 *8

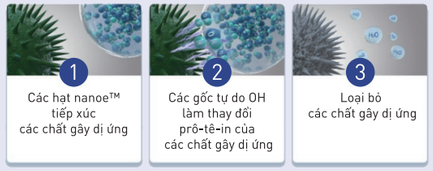

Lọc sạch không khí ngay cả khi không mở chế độ làm lạnh hoặc sưởi ấm

nanoe™ X cũng có thể hoạt động ở chế độ quạt gió mà không cần khởi động chế độ làm lạnh hoặc sưởi ấm. Ví dụ: bạn có thể sử dụng nanoe™ X để ngăn chặn vi khuẩn và mùi hôi hiệu quả mà không lo hao phí điện năng khi văn phòng vắng người hoặc sau giờ làm việc.

Giờ làm việc

• Ảnh minh họa

Chế độ điều hòa + nanoe™ X

nanoe™ X lọc sạch không khí và vẫn duy trì làm mát không gian phòng khi mọi người đang hoạt động.

Giờ đóng cửa

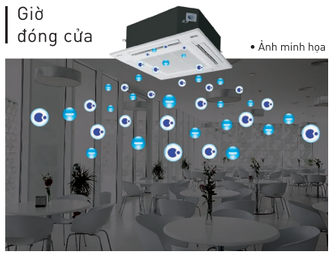

• Ảnh minh họa

Chế độ quạt gió + nanoe™ X

Sau khi giờ làm việc, nanoe™ X vẫn hoạt động lọc sạch không khí.

Ứng dụng của nanoe™

Văn phòng

Nhà hàng

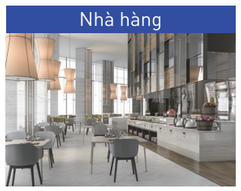

Phòng tập Gym

Căn hộ

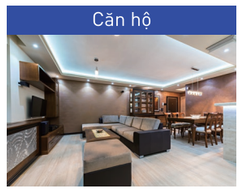

Âm trần Cassette 4 hướng thổi MỚI

Thiết kế tinh tế nhỏ gọn, phù hợp với trần nhà và các kiến trúc nội thất hiện đại, mang lại không gian mát lạnh và dễ dàng lắp đặt.

Luồng gió thổi mạnh mẽ

Thiết kế cánh quạt 3D cong nhỏ gọn, giúp tăng tốc độ gió cấp.

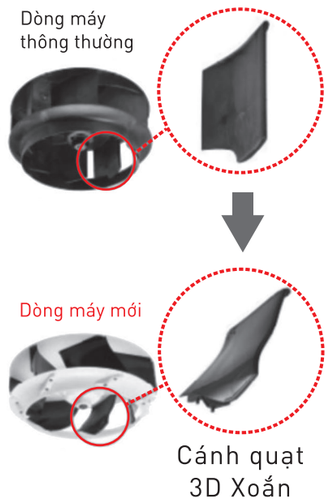

Cánh đảo gió rộng

Dòng máy mới được bổ sung thêm cánh phụ và mở rộng cánh chính làm giảm sự nhiễu loạn không khí và tăng lưu lượng gió. Ngoài ra, cửa thoát gió với góc rộng hơn cho phép luồng khí được thổi xa tới 5 mét.

Dòng máy thông thường | **Dòng máy mới**

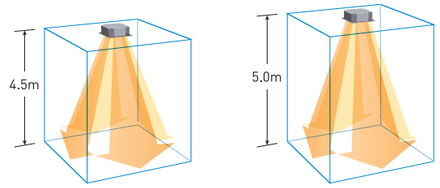

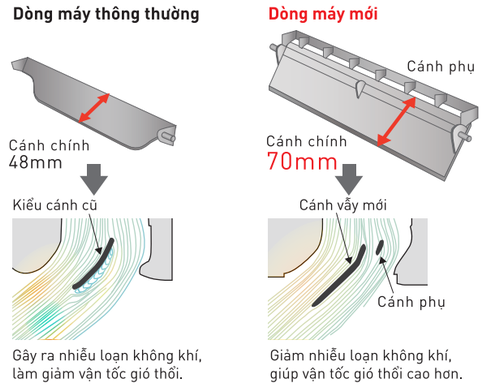

Luồng gió rộng 360° & Thổi xa hơn

Gió được thổi ra xa hơn từ các cửa cấp trên dàn lạnh.
Các đường cong trên đồ thị phân bố nhiệt độ trong phòng mở rộng 360° từ trung tâm dàn lạnh, không khí lạnh được thổi ra xa hơn từ 4 cửa gió trên dàn lạnh, mang lại không gian mát lạnh đồng đều và dễ chịu.

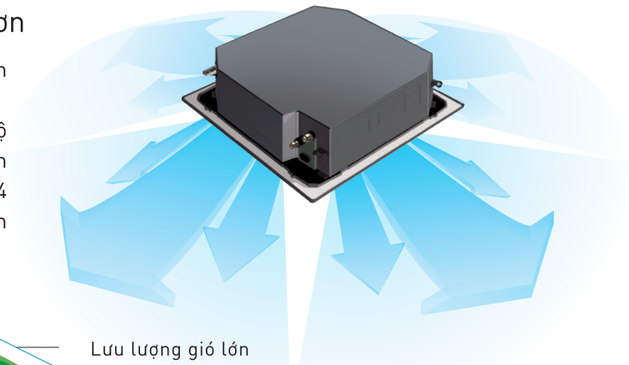

Rộng 360°

Biểu đồ phân bố nhiệt độ trong phòng
(Chế độ làm lạnh đang hoạt động)

Điều kiện mô phỏng:
Với dàn máy âm trần cassette 4 hướng thổi 43PU ở chế độ làm lạnh/
Diện tích phòng 225m²/ Chiều cao trần nhà 5m

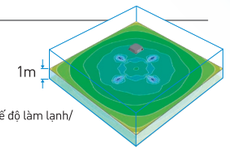

Lưu lượng gió lớn

Dải công suất (K Btu)	17.1	20.5	24.2	29	34.1	42.7	47.8	AVR
Âm trần Cassette 4 hướng thổi Inverter	22	23	25	25	32	36.4	36.4	27.9

m³/ phút

Thiết kế phẳng

Panasonic tin rằng một trong những yếu tố quan trọng nhất của thiết kế dàn lạnh chính là không ảnh hưởng đến nội thất trong phòng. Do đó, thiết kế mặt nạ phẳng và tinh tế của máy điều hòa âm trầm cassette 4 hướng thổi mới với phần lộ ra so với trần nhà chỉ 33.5mm mang lại thiết kế hài hòa cho cả văn phòng và nhà hàng.

Dễ dàng lắp đặt

Dòng máy mới được cải tiến thiết kế giúp dễ dàng hơn trong quá trình lắp đặt mà không làm ảnh hưởng đến các bộ phận khác trong thân dàn lạnh so với các dòng máy thông thường khác.

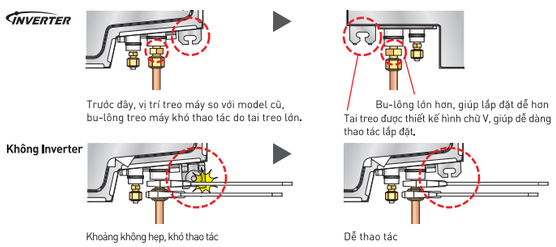

Lắp đặt linh hoạt MỚI

Dàn nóng nhỏ gọn

Dàn nóng điều hòa Panasonic có kích thước nhỏ gọn và nhẹ hơn, dễ dàng lắp đặt trong không gian hạn chế. Đường ống đồng được lắp đặt linh hoạt theo nhiều hướng khác nhau, thuận tiện trong thiết kế và thi công.

Dòng có dải công suất từ 18–30kBtu

U-18PS2H5 / U-21PS2H5 / U-24PS2H5 / U-30PS2H5
U-18PV1H5 / U-22PV1H5 / U-25PV1H5 / U-28PV1H5 / U-30PV1H5

Dòng máy thông thường (CU-YT19KBH5)
C795 × R875 × S320

Dòng mới 2018

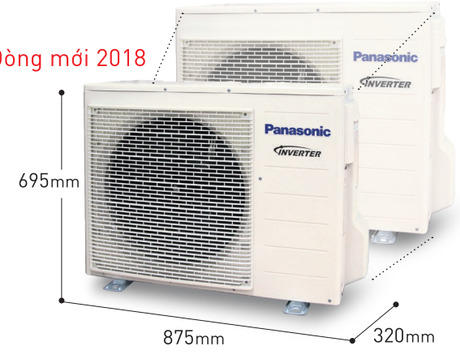

Chiều cao 795mm	695 mm	Thấp hơn 100 mm
Nặng 65kg	41 kg*	Nhẹ hơn 24 kg

*18PS/21PS:41kg

Dòng có dải công suất từ 34-48kBtu

U-34PS2H5 / U-43PS2H5 / U-48PS2H5
U-35PV1H8/ U-40PV1H8 / U-45PV1H8 / U-50PV1H8

Dòng máy thông thường (CU-YT43KBH5)
C1,170 × R900 × S320

U-18PV1H5
U-22PV1H5
U-25PV1H5
U-28PV1H5
U-30PV1H5

Dòng mới 2018

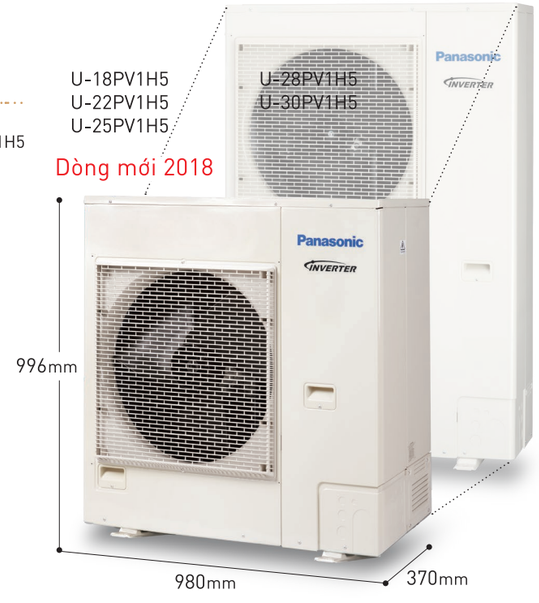

Chiều cao 1,170mm	996 mm	Thấp hơn 174 mm
Nặng 94kg	74kg*	Nhẹ hơn 20 kg

*43PS:74kg

Dễ dàng lắp đặt

Chiều dài đường ống đồng có thể tăng lên 30m mà không cần nạp ga bổ sung, có thể tăng lên tối đa 50m cần nạp ga bổ sung.

* Với dòng máy âm trần cassette 4 hướng thổi/ áp trần/ âm trần nối ống gió

Chiều dài ống đồng tiêu chuẩn **30M***

&

Chiều dài ống đồng tối đa **50M*** cần nạp ga bổ sung

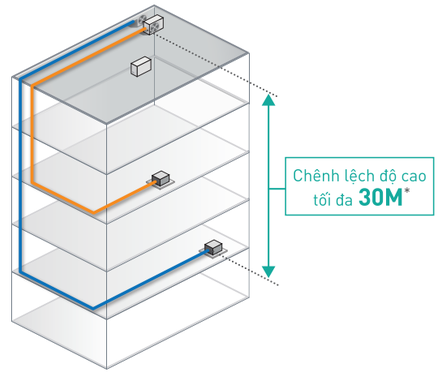

Lượng ga nạp cho 30m ống đồng

Với hệ thống ống đồng không quá 30m thì không cần nạp gas bổ sung, dễ dàng lắp đặt, tiết kiệm chi phí.

* Với dòng máy âm trần cassette 4 hướng thổi/ áp trần/ âm trần nối ống gió

* Thông số chi tiết, xem trang thông số kỹ thuật.

4 hướng kết nối linh hoạt

Đường ống đồng có thể kết nối với dàn nóng theo 4 hướng.

4 hướng kết nối linh hoạt

Cho các model

U-35PV1H8
U-40PV1H8
U-45PV1H8 U-34PS2H5-8
U-50PV1H8 U-43PS2H5-8
U-55PV1H8 U-48PS2H5-8

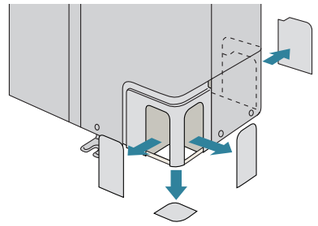

Ưu Điểm Của Hệ Thống Điều Hòa

Hệ thống dàn nóng quạt đơn mới đạt hiệu suất cao tương đương với hệ thống quạt đôi trước đây.
Hệ số COP được cải thiện đáng kể để giúp giảm điện năng tiêu thụ.

R410A

INVERTER

COP 4.20*

* Dòng máy Âm trần Cassette 4 hướng thổi 18k Btu

KHÔNG INVERTER

(*) Hiệu suất các dòng 1 quạt mới đạt mức tương đương với loại 2 quạt trước đây.
Hệ số hiệu quả năng lượng (COP) được nâng cao, giúp giảm lượng điện năng tiêu thụ.

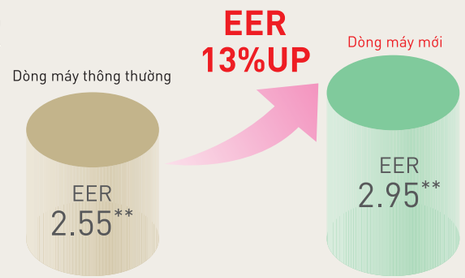

* Dòng máy Âm trần Cassette 4 hướng thổi
** Trung bình

ĐIỀU KHIỂN TỪ XA

Kiểm soát chính xác, dễ dàng sử dụng

Điều khiển từ xa của Panasonic được thiết kế thân thiện, dễ dàng sử dụng, tích hợp nhiều chế độ cài đặt giúp kiểm soát hướng gió và chất lượng không khí như mong muốn. Ngoài ra, người dùng có thể lựa chọn bộ điều khiển có dây trang bị tính năng hẹn giờ tiện lợi.

Điều Khiển Từ Xa Có Dây

CZ-RD513C

(dành cho loại âm trần cassette 4 hướng thổi và áp trần)

*Điều khiển cho loại âm trần nối ống gió được kèm sẵn trong thùng máy.

Điều Khiển Từ Xa Không Dây

Âm trần cassette 4 hướng thổi (Tùy chọn)

CZ-RL013UH
CZ-RL013U

Áp trần (Tùy chọn)

CZ-RL013T

Ba Kiểu Cài Đặt Điều Khiển:

Cấu Hình Nhóm Với Một Bộ Điều Khiển Có Dây

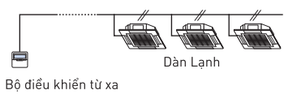

• Điều khiển tất cả các dàn lạnh chung chế độ hoạt động.

Cấu Hình Tách Biệt Với 2 Bộ Điều Khiển

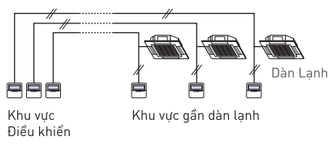

• Mỗi dàn lạnh có thể được vận hành bởi một trong hai bộ điều khiển.
• Ngoài thời gian cài đặt hẹn giờ, màn hình hiển thị trên hai bộ điều khiển giống nhau.
• Ưu tiên thực hiện lệnh điều khiển cuối cùng (tính năng cài đặt điều khiển Chính hoặc Phụ được thực hiện bằng bộ điều khiển).

Cấu Hình Thông Dụng Với Bộ Điều Khiển Có Dây Và Không Dây

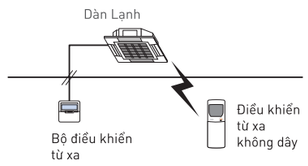

• Lệnh điều khiển cuối cùng được ưu tiên thực hiện (ngay cả sử dụng điều khiển từ xa có dây hoặc không dây).

Bộ Định Thời Gian Theo Tuần (Tất cả các dòng sản phẩm)

1. Có thể đặt lịch hoạt động cho mỗi ngày trong tuần
2. Có thể đặt lịch trước với: • Tối đa 6 cài đặt / ngày • 42 cài đặt/ tuần.
3. Nhiệt độ cũng có thể được thiết lập để tận hưởng mức thoải mái tối ưu.

Thiết lập thời gian cho các tình huống khác nhau

Doanh nghiệp có ngày nghỉ thường xuyên

Ví dụ:
Chiều thứ bảy – NGHỈ
Chủ nhật - NGHỈ

Thứ 2-Thứ 6	Bật 9:00, Tắt 18:00
Thứ 7	Bật 9:00, Tắt 12:00
Chủ nhật	Không cài đặt

▶ Cài đặt thời gian khác nhau cho các ngày trong tuần.

Doanh nghiệp có nhiều khách ra vào nhiều thời điểm khác nhau

Ví dụ:
Giờ nghỉ trưa - Có nhiều khách, đặt nhiệt độ thấp

Cài đặt hàng ngày		
	Bật 12:00	23°C
	Bật 14:00	28°C

▶ Có thể cài đặt thời gian và nhiệt độ đồng thời.

Cài đặt tự động tắt

Ví dụ:
Tránh lãng phí điện năng khi người dùng quên tắt máy (cài đặt trong tuần)

Thứ 2 - Thứ 6	
	Tắt 20:00

▶ Cài đặt thời gian tự động tắt máy.

Cài đặt thời gian

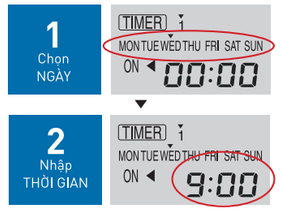

* Chế độ hẹn giờ đơn giản
Sử dụng bộ hẹn giờ BẬT/ TẮT 24 giờ ON/OFF
Các hoạt động có thể được thiết lập vào cùng một thời điểm hàng ngày.

Chế Độ Khử Mùi

(tất cả sản phẩm)

Giảm mùi khó chịu phát ra từ bộ trao đổi nhiệt của dàn lạnh.

Loại bỏ mùi
Nhấn nút một lần

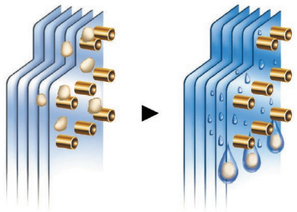

Khi không khí cấp từ dàn lạnh có mùi hôi, hơi ẩm trong dàn trao đổi nhiệt sẽ được sử dụng để làm sạch mùi.

Chức năng này có thể vận hành qua bộ điều khiển từ xa không dây

Chế độ Economy

(tất cả sản phẩm)

Tiết kiệm tới 20%* điện năng tiêu thụ. Hệ thống xác định điều kiện hoạt động ổn định và điều chỉnh thay đổi nhiệt độ cài đặt theo từng cấp 0.5°C để tiết kiệm điện năng tiêu thụ (tối đa là 2°C).

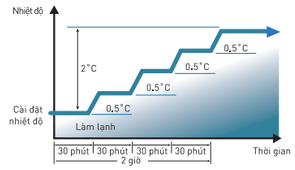

Hoạt động chế độ làm lạnh tại nhiệt độ cài đặt 25°C theo các điều kiện nhiệt độ làm lạnh tiêu chuẩn.

Có thể cài đặt chế độ này bằng bộ điều khiển từ xa không dây.

Chế Độ Thông Gió

(tất cả sản phẩm)

Khi thiết bị ngoai vi như quạt thông gió được kết nối với dàn lạnh, các chế độ Bật/Tắt quạt thông gió có thể thực hiện bằng bộ điều khiển có dây.
Bạn có thể lựa chọn điều khiển quạt thông gió bằng điều khiển có dây được kết nối với quạt hoặc bằng điều khiển riêng của quạt.

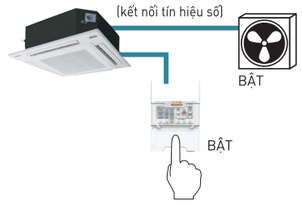

Quạt thông gió không bao gồm trong sản phẩm
TÙY CHỌN : Phải có bo mạch
(giao thức kết nối các tín hiệu ngoại vi) CZ-TA31P*

* Bo mạch
CZ-TA31P
• Có thể điều khiển thiết bị thông gió kết nối với dàn lạnh.
• Dàn lạnh có thể được điều khiển (Bật/Tắt) từ xa
• Tín hiệu của dàn lạnh (lỗi, trạng thái hoạt động) có thể được xuất ra bên ngoài.
• Có thể kiểm soát liên kết với dàn trao đổi nhiệt tổng hoặc các thiết bị tương tự.

Kiểm Soát Hướng Gió Đa Dạng

(Âm trần Cassette 4 hướng thổi)

Công nghệ điều khiển mới cho phép người dùng lựa chọn nhiều góc điều chỉnh hướng gió thổi. Hãy chọn 3 chế độ chỉnh hướng gió thổi để tránh gió lạnh thổi trực tiếp vào người (góc quét tối đa 50°C).

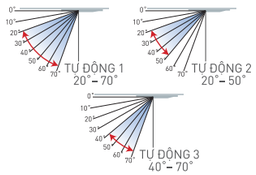

Âm trần cassette 4 hướng thổi Inverter

Bộ Giao Tiếp Điều Khiển Trung Tâm

Sử dụng bộ chuyển đổi tín hiệu để kết nối với hệ thống điều khiển trung tâm của hệ thống FSV/VRF .

CZ-CAPRA1
C120×R70×S32.5mm

Có thể quản lý các hệ thống điều hòa lắp bổ sung qua điều khiển trung tâm

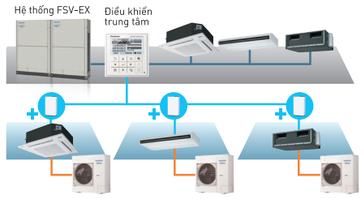

Âm Trần Cassette 4 Hướng Thổi MỚI

Tên Model

S-18PU2H5-8
S-21PU2H5-8
S-24PU2H5-8
S-30PU2H5-8
S-34PU2H5-8
S-43PU2H5-8
S-48PU2H5-8

nanoe™ TECHNOLOGY
INVERTER
R410A

ƯU ĐIỂM KỸ THUẬT

- Công Nghệ Lọc Không Khí nanoe™ X
- Luồng Gió Thổi Mạnh Mẽ
- Cánh Đảo Gió Rộng
- Thiết Kế Phẳng
- Điều Khiển Màn Hình LCD Không Dây
- Thiết Kế Giúp Dễ Dàng Lắp Đặt

Phụ Kiện

Mặt Nạ

CZ-KPU3H (*)
CZ-KPU3 (**)

Bộ Điều Khiển Từ Xa Tùy Chọn

CZ-RD513C

CZ-RL013UH (*)
CZ-RL013U (**)

(*) sản xuất tại Thái Lan
(**) sản xuất tại Nhật Bản

Kích Thước Dàn Lạnh

A (S-18PU2H5-8 / S-21PU2H5-8 / S-24PU2H5-8 / S-30PU2H5-8)
B (S-34PU2H5-8 / S-43PU2H5-8 / S-48PU2H5-8)

Đơn vị: mm

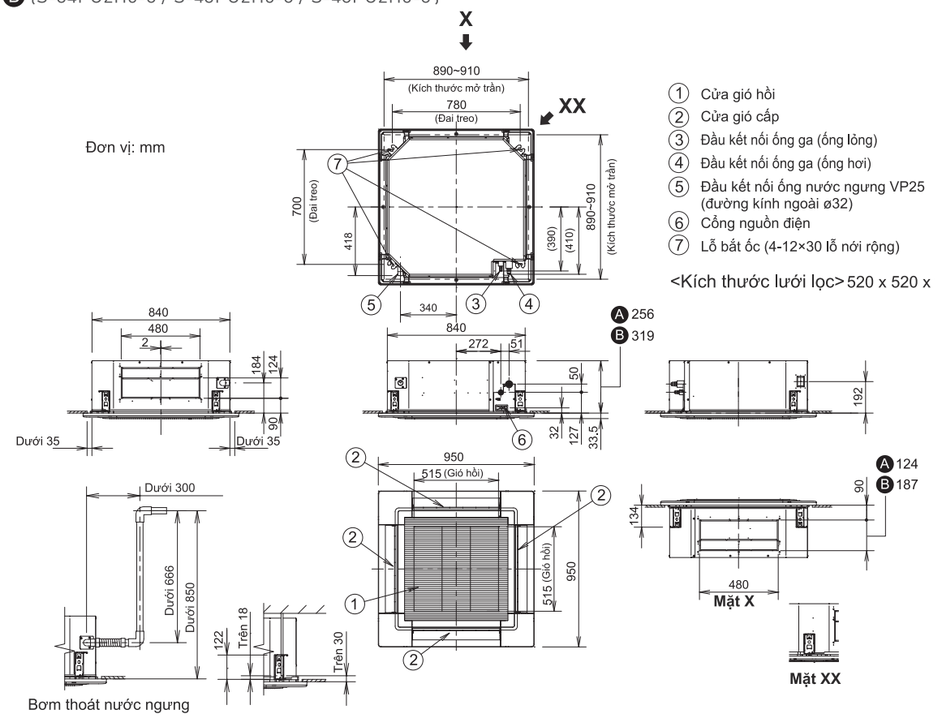

① Cửa gió hồi
② Cửa gió cấp
③ Đầu kết nối ống ga (ống lỏng)
④ Đầu kết nối ống ga (ống hơi)
⑤ Đầu kết nối ống nước ngưng VP25 (đường kính ngoài ø32)
⑥ Cổng nguồn điện
⑦ Lỗ bắt ốc (4-12×30 lỗ nới rộng)

<Kích thước lưới lọc> 520 x 520 x 15

* Chiều dài ti treo máy được tăng thêm hơn 30mm so với mặt trần (hoặc hơn 18mm so với mặt dàn lạnh) giúp dễ dàng lắp đặt trong quá trình thi công.

Công Suất (Btu/h)			17,100	20,500	24,200	29,000	34,100	42,700	47,800
Nguồn Điện		V/Pha Hz	220 V, 1Ø Pha - 50 Hz						
Dàn Lạnh			S-18PU2H5-8	S-21PU2H5-8	S-24PU2H5-8	S-30PU2H5-8	S-34PU2H5-8	S-43PU2H5-8	S-48PU2H5-8
Dàn Nóng			U-18PS2H5-8	U-21PS2H5-8	U-24PS2H5-8	U-30PS2H5-8	U-34PS2H5-8	U-43PS2H5-8	U-48PS2H5-8
Mặt Nạ			CZ-KPU3H /CZ-KPU3	CZ-KPU3H /CZ-KPU3	CZ-KPU3H /CZ-KPU3	CZ-KPU3H /CZ-KPU3	CZ-KPU3H /CZ-KPU3	CZ-KPU3H /CZ-KPU3	CZ-KPU3H /CZ-KPU3
Công Suất Làm Lạnh: định mức (Tối Thiểu-Tối Đa)		kW	5.00 (2.00-5.60)	6.00 (2.00-6.30)	7.10 (2.10-8.00)	8.50 (2.10-10.00)	10.00 (3.80-11.20)	12.50 (3.80-13.40)	14.00 (3.80-15.40)
		Btu/h	17,100 (6,820-19,100)	20,500 (6,820-21,500)	24,200 (7,160-27,300)	29,000 (7,160-34,100)	34,100 (13,000-38,200)	42,700 (13,000-45,700)	47,800 (13,000-52,600)
Dòng Điện: định mức (Tối Đa)		A	5.6 (9.5)	7.3 (11.0)	8.8 (13.0)	11.9 (14.5)	13.1 (24.0)	20.4 (26.0)	25.5 (28.0)
Công Suất Tiêu Thụ: (Tối Thiểu-Tối Đa)		kW	1.19 (0.55-1.70)	1.56 (0.55-1.90)	1.88 (0.65-2.60)	2.54 (0.65-3.30)	2.76 (1.25-4.00)	4.31 (1.25-4.70)	5.39 (1.25-5.90)
Hiệu Suất COP/EER		W/W	4.20	3.85	3.78	3.35	3.62	2.90	2.60
		Btu/hW	14.37	13.14	12.87	11.42	12.36	9.91	8.87
Dàn Lạnh									
Lưu Lượng Gió		m^3/phút	22.0	23.0	25.0	25.0	32.0	36.4	36.4
Độ Ồn Áp Suất (Cao/Thấp)		dB (A)	39 / 32	39 / 32	41 / 33	41 / 33	44 / 37	47 / 39	47 / 41
Độ Ồn Nguồn (Cao/Thấp)		dB	54 / 47	54 / 47	56 / 48	56 / 48	59 / 52	62 / 54	62 / 56
Kích Thước	Dàn Lạnh (C×R×S)	mm	256 × 840 × 840	256 × 840 × 840	256 × 840 × 840	256 × 840 × 840	319 × 840 × 840	319 × 840 × 840	319 × 840 × 840
	Mặt Nạ (C×R×S)	mm	33.5 × 950 × 950	33.5 × 950 × 950	33.5 × 950 × 950	33.5 × 950 × 950	33.5 × 950 × 950	33.5 × 950 × 950	33.5 × 950 × 950
Trọng Lượng	Dàn Lạnh	kg	21	21	21	21	24	24	24
	Mặt Nạ	kg	5	5	5	5	5	5	5
Dàn Nóng									
Độ Ồn Áp Suất		dB (A)	48	48	48	49	53	54	56
Độ Ồn Nguồn		dB	64	64	64	64	67	68	70
Kích Thước	Dàn Nóng (C×R×S)	mm	695 × 875 × 320	695 × 875 × 320	695 × 875 × 320	695 × 875 × 320	996 × 980 × 370	996 × 980 × 370	996 × 980 × 370
Trọng Lượng		kg	41	41	43	43	72	74	81
Kích Cỡ Đường Ống	Ống Hơi	mm (inch)	15.88 (5/8)	15.88 (5/8)	15.88 (5/8)	15.88 (5/8)	15.88 (5/8)	15.88 (5/8)	15.88 (5/8)
	Ống Lỏng	mm (inch)	9.52 (3/8)	9.52 (3/8)	9.52 (3/8)	9.52 (3/8)	9.52 (3/8)	9.52 (3/8)	9.52 (3/8)
Chiều Dài Đường Ống	Tối Thiểu-Tối Đa	m	7.5-50	7.5-50	7.5-50	7.5-50	7.5-50	7.5-50	7.5-50
Chênh Lệch Độ Cao		m	25	25	30	30	30	30	30
Độ Dài Ống Nạp Sẵn Gas	Tối Đa	m	30	30	30	30	30	30	30
Lượng Gas Nạp Thêm		g/m	50	50	50	50	50	50	50
Môi Trường Hoạt Động	Tối Thiểu-Tối Đa	°C	16-43	16-43	16-43	16-43	16-43	16-43	16-43

Vui Lòng Tham Khảo Tài Liệu Kỹ Thuật Để Biết Thêm Chi Tiết.

Âm Trần Cassette 4 Hướng Thổi MỚI
Không Inverter

Tên Model

S-18PU1H5	S-30PU1H5
S-22PU1H5	S-40PU1H5
S-25PU1H5	S-45PU1H5
S-28PU1H5	S-50PU1H5

nanoe™ TECHNOLOGY

R410A

ƯU ĐIỂM KỸ THUẬT

- Thiết Kế Đơn Giản
- Độ Ồn Thấp
- Động Cơ Quạt DC Hiệu Suất Cao
- Bơm Nước Ngưng Mạnh Mẽ (850mm)
- Phụ Kiện Tiên Tiến nanoe™ X
  (CZ-CNEXU1) (Tùy Chọn)

Phụ Kiện

Mặt Nạ

CZ-KPU3H (*)
CZ-KPU3 (**)

Bộ Điều Khiển Từ Xa Tùy Chọn

CZ-RD513C

CZ-RL013UH (*)
CZ-RL013U (**)

Phụ Kiện Tiên Tiến nanoe™X

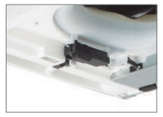

CZ-CNEXU1

Góc Panel

CZ-KNELU1

(*) sản xuất tại Thái Lan
(**) sản xuất tại Nhật Bản

Kích Thước

Ⓐ (S-18PU2H5 / S-21PU2H5 / S-24PU2H5 / S-30PU2H5)
Ⓑ (S-34PU2H5 / S-43PU2H5 / S-48PU2H5)

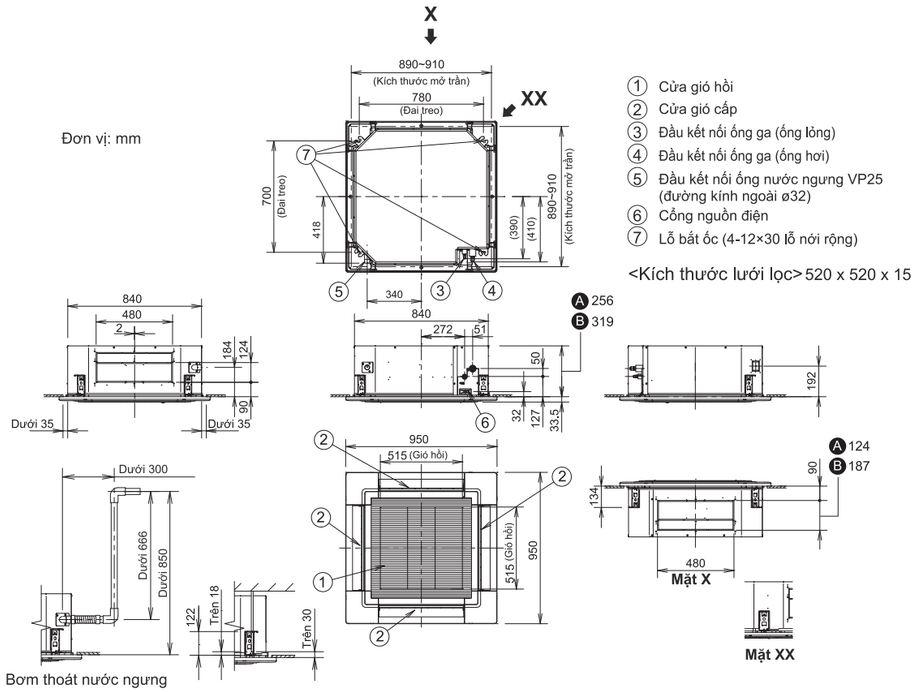

* Chiều dài ti treo máy được tăng thêm hơn 30mm so với mặt trần (hoặc hơn 18mm so với mặt dàn lạnh) giúp dễ dàng lắp đặt trong quá trình thi công.

Công Suất (Btu/h)			18,500	23,000	25,000	28,000	30,000	30,000	42,600	45,000	48,500
Nguồn Điện		V/Pha Hz	220 - 240 V, 1Ø Phase - 50 Hz					380 - 415 V, 3Ø Pha - 50 Hz			
Dàn Lạnh			S-18PU1H5	S-22PU1H5	S-25PU1H5	S-28PU1H5	S-30PU1H5	S-30PU1H5	S-40PU1H5	S-45PU1H5	S-50PU1H5
Dàn Nóng			U-18PV1H5	U-22PV1H5	U-25PV1H5	U-28PV1H5	U-30PV1H5	U-30PV1H8	U-40PV1H8	U-45PV1H8	U-50PV1H8
Mặt Nạ			CZ-KPU3H	CZ-KPU3H	CZ-KPU3H	CZ-KPU3H	CZ-KPU3H	CZ-KPU3H	CZ-KPU3H	CZ-KPU3H	CZ-KPU3H
Công Suất Làm Lạnh: định mức		kW	5.42	6.74	7.33	8.21	8.79	8.79	12.49	13.19	14.22
		Btu/h	18,500	23,000	25,000	28,000	30,000	30,000	42,600	45,000	48,500
Dòng Điện: định mức		A	7.8	9.5	10.3	13.2	13.6	5.2	7.0	7.5	8.6
Công Suất Tiêu Thụ		kW	1.69	2.05	2.22	2.84	2.93	2.93	4.07	4.37	4.90
Hiệu Suất EER		W/W	3.2	3.29	3.30	2.89	3.00	3.00	3.07	3.02	2.90
		Btu/hW	10.91	11.22	11.25	9.85	10.23	10.23	10.47	10.30	9.89
Dàn Lạnh											
Lưu Lượng Gió		m^3/phút	24.0	25.0	25.0	25.0	25.0	25.0	33.0	33.0	33.0
Độ Ồn Áp Suất (Cao/Thấp)		dB (A)	41 / 32	41 / 32	41 / 32	41 / 33	41 / 33	41 / 33	45 / 37	45 / 37	46 / 41
Độ Ồn Nguồn (Cao/Thấp)		dB	56 / 47	56 / 47	56 / 47	56 / 48	56 / 48	56 / 48	60 / 52	60 / 52	61 / 56
Kích Thước	Dàn Lạnh (C×R×S)	mm	256 × 840 × 840	256 × 840 × 840	256 × 840 × 840	256 × 840 × 840	256 × 840 × 840	256 × 840 × 840	319 × 840 × 840	319 × 840 × 840	319 × 840 × 840
	Mặt Nạ (C×R×S)	mm	44 × 950 × 950	44 × 950 × 950	44 × 950 × 950	44 × 950 × 950	44 × 950 × 950	44 × 950 × 950	44 × 950 × 950	44 × 950 × 950	44 × 950 × 950
Trọng Lượng	Dàn Lạnh	kg	19	20	20	20	20	20	22	22	22
	Mặt Nạ	kg	4	4	4	4	4	4	4	4	4
Dàn Nóng											
Độ Ồn Áp Suất		dB (A)	52	52	52	56	56	57	56	56	56
Độ Ồn Nguồn		dB	68	68	68	71	71	71	70	70	70
Kích Thước	Dàn Nóng (C×R×S)	mm	695 × 875 × 320	695 × 875 × 320	695 × 875 × 320	695 × 875 × 320	695 × 875 × 320	750 × 875 × 345	996 × 980× 370	996 × 980× 370	996 × 980× 370
Trọng Lượng		kg	44	55	55	57	57	58	86	86	90
Kích Cỡ Đường Ống	Ống Hơi	mm (inch)	12.70 (1/2")	15.88 (5/8")	15.88 (5/8")	15.88 (5/8")	15.88 (5/8")	15.88 (5/8")	15.88 (5/8")	15.88 (5/8")	15.88 (5/8")
	Ống Lỏng	mm (inch)	6.35 (1/4")	9.52 (3/8")	9.52 (3/8")	9.52 (3/8")	9.52 (3/8")	9.52 (3/8")	9.52 (3/8")	9.52 (3/8")	9.52 (3/8")
Chiều Dài Đường Ống	Tối Thiểu-Tối Đa	m	7.5 - 30	7.5 - 30	7.5 - 30	7.5 - 45	7.5 - 45	7.5 - 45	7.5 - 50	7.5 - 50	7.5 - 50
Chênh Lệch Độ Cao			20	20	20	25	25	25	30	30	30
Độ Dài Ống Nạp Sẵn Gas	Tối Đa	m	7.5	7.5	7.5	7.5	7.5	7.5	30	30	30
Lượng Gas Nạp Thêm		g/m	20	25	25	30	30	30	50	50	50
Môi Trường Hoạt Động	Tối Thiểu-Tối Đa	°C	16 - 43	16 - 43	16 - 43	16 - 43	16 - 43	16 - 43	16 - 43	16 - 43	16 - 43

Âm Trần Cassette Cỡ Nhỏ

Tên Model
CS-S12MB4ZW
CS-S18MB4ZW
CS-S24MB4ZW

INVERTER
R410A

ƯU ĐIỂM KỸ THUẬT

- Hệ Thống Thổi Gió 4 Hướng
- Điều Khiển Màn Hình LCD Không Dây
- Tự Động Khởi Động Lại
- Mặt Máy Tháo Lắp, Lau Rửa Được
- Bộ Định Thời Gian Bật/Tắt 24 Giờ
- Chức Năng Chống Đọng Sương
- Chức Năng Chống Đóng Băng

Phụ Kiện

Mặt Nạ

CZ-BT20EW

Bộ Điều Khiển Từ Xa Tùy Chọn

Bộ điều khiển không dây được đính kèm sẵn theo Dàn lạnh.

Kích Thước

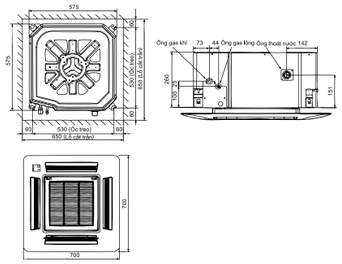

Khi đặt ống thoát nước cao hơn máy

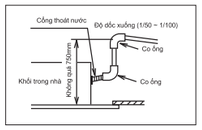

Khoảng cách lắp đặt cần thiết

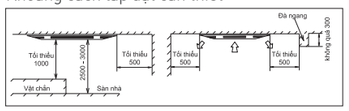

Đơn vị: mm

Công Suất (Btu/h)			11,600	16,000	19,400
Nguồn Điện		V/Pha Hz	220-240 V, 1Ø Pha - 50 Hz		
Dàn Lạnh			CS-S12MB4ZW	CS-S18MB4ZW	CS-S24MB4ZW
Dàn Nóng			CU-S12MBZ	CU-S18MBZ	CU-S24MBZ
Mặt Nạ			CB-BT20EW-1	CB-BT20EW-1	CB-BT20EW-1
Công Suất Làm Lạnh: định mức (Tối Thiểu-Tối Đa)		kW	3.40 (0.93-4.40)	4.70 (0.98-5.60)	5.70 (0.98-6.60)
		Btu/h	11,600 (3,170-15,000)	16,000 (3,340-19,100)	19,400 (3,340-22,500)
Dòng Điện: định mức (Tối Đa)		A	4.8-4.5	6.3-5.9	8.5-7.9
Công Suất Tiêu Thụ: (Tối Thiểu-Tối Đa)		kW	0.98 (0.26-1.33)	1.34 (0.27-1.65)	1.82 (0.30-2.15)
Hiệu Suất COP/EER		W/W	3.47	3.51	3.13
		Btu/hW	11.84	11.94	10.66
Dàn Lạnh					
Lưu Lượng Gió		m^3/phút	10.5	11.3	12.8
Độ Ồn Áp Suất* (Cao/Thấp/Rất Thấp)		dB (A)	34 / 26 / 23	38 / 28 / 25	41 / 33 / 30
Kích Thước	Dàn Lạnh (C×R×S)	mm	260 × 575 × 575	260 × 575 × 575	260 × 575 × 575
	Mặt Nạ (C×R×S)	mm	51 × 700 × 700	51 × 700 × 700	51 × 700 × 700
Trọng Lượng	Dàn Lạnh	kg	18.0	18.0	18.0
	Mặt Nạ	kg	2.5	2.5	2.5
Dàn Nóng					
Độ Ồn Áp Suất (Cao)		dB (A)	47-48	49-50	49-50
Kích Thước	Dàn Nóng (C×R×S)	mm	540 × 780 × 289	695 × 875 × 320	695 × 875 × 320
Trọng Lượng		kg	31.0	44.0	44.0
Kích Cỡ Đường Ống	Ống Hơi	mm (inch)	12.70 (1/2)	12.70 (1/2)	15.88 (5/8)
	Ống Lỏng	mm (inch)	6.35 (1/4)	6.35 (1/4)	6.35 (1/4)
Chiều Dài Đường Ống	Tối Thiểu-Tối Đa	m	3.0-15.0	3.0-20.0	3.0-20.0
Chênh Lệch Độ Cao		m	15.0	15.0	15.0
Độ Dài Ống Nạp Sẵn Gas	Tối Đa	m	7.5	10.0	10.0
Lượng Gas Nạp Thêm		g/m	15	15	20
Môi Trường Hoạt Động	Tối Thiểu-Tối Đa	°C	16-43	16-43	16-43

KHÔNG INVERTER

Tên Model
CS-PC18DB4H
CS-PC24DB4H

ƯU ĐIỂM KỸ THUẬT

- Hệ Thống Thổi Gió 4 Hướng
- Điều Khiển Màn Hình LCD Không Dây
- Tự Động Khởi Động Lại
- Mặt Máy Tháo Lắp, Lau Rửa Được
- Bộ Định Thời Gian Bật/Tắt 24 Giờ
- Chức Năng Chống Đọng Sương
- Tự Động Chống Đóng Băng Dàn Lạnh

Phụ Kiện

Mặt Nạ

CZ-BT20HW

Bộ Điều Khiển Từ Xa

Bộ điều khiển không dây được đính kèm sẵn theo Dàn Lạnh.

Kích Thước

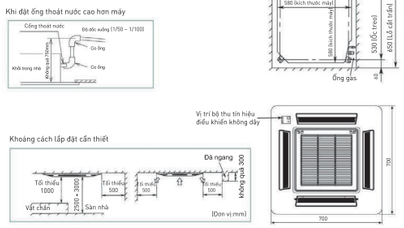

* Những model trong trang này không thể sử dụng với bộ điều khiển từ xa hoặc với phụ kiện giới thiệu trong trang 14.

Đơn vị: mm

Công Suất (Btu/h)			18,100	22,200
Nguồn Điện		V/Pha Hz	220 - 240 V, 1Ø Pha - 50 Hz	
Dàn Lạnh			CS-PC18DB4H	CS-PC24DB4H
Dàn Nóng			CU-PC18DB4H	CU-PC24DB4H
Mặt Nạ			CZ-BT20HW	CZ-BT20HW
Công Suất Làm Lạnh: định mức		kW	5.30	6.50
		Btu/h	18,100	22,200
Dòng Điện		A	8.0	11.6
Công Suất Tiêu Thụ: định mức		kW	1.72	2.40
Hiệu Suất EER		W/W	3.08	2.71
		Btu/hW	10.52	9.25
Dàn Lạnh				
Lưu Lượng Gió		m^3/min	13.0	13.0
Độ Ồn Áp Suất* (Cao/Thấp/Rất Thấp)		dB (A)	42 / 32	43 / 34
Kích Thước	Dàn Lạnh (C×R×S)	mm	260 × 575 × 575	260 × 575 × 575
	Mặt Nạ (C×R×S)	mm	51 × 700 × 700	51 × 700 × 700
Trọng Lượng	Dàn Lạnh	kg	19.0	19.0
	Mặt Nạ	kg	2.5	2.5
Dàn Nóng				
Độ Ồn Áp Suất (Cao)		dB (A)	55	59
Kích Thước	Dàn Nóng (C×R×S)	mm	750 × 875 × 345	750 × 875 × 345
Trọng Lượng		kg	56.0	58.0
Kích Cỡ Đường Ống	Ống Hơi	mm (inch)	12.70 (1/2")	15.88 (5/8")
	Ống Lỏng	mm (inch)	6.35 (1/4")	6.35 (1/4")
Chiều Dài Đường Ống	Tối Thiểu-Tối Đa	m	3.0 - 25.0	3.0 - 25.0
Chênh Lệch Độ Cao		m	20.0	20.0
Độ Dài Ống Nạp Sẵn Gas	Tối Đa	m	7.5	7.5
Lượng Gas Nạp Thêm		g/m	20	30
Môi Trường Hoạt Động	Tối Thiểu-Tối Đa	°C	16 - 43	16 - 43

Áp Trần

Tên Model

S-18PT2H5-8
S-21PT2H5-8
S-24PT2H5-8
S-30PT2H5-8
S-34PT2H5-8
S-43PT2H5-8
S-48PT2H5-8

INVERTER

R410A

ƯU ĐIỂM KỸ THUẬT

- Tự Động Khởi Động Lại
- Chức Năng Quạt Tự Động
- Bộ Định Thời Gian Theo Tuần
  (chỉ với bộ điều khiển có dây)
- Bộ Định Thời Gian Bật/Tắt 24 Giờ
- Chế Độ Khử Mùi
- Chế Độ Economy
- Chức Năng Khử Ẩm
- Chức Năng Tự Kiểm Tra Lỗi
- Lựa Chọn Cảm Biến Nhiệt Độ
  (chỉ với bộ điều khiển có dây)

Phụ Kiện

Bộ Điều Khiển Từ Xa
Tùy Chọn

CZ-RD513C

CZ-RL013T

Kích Thước (S-18PT2H5-8 /S-21PT2H5-8 / S-24PT2H5-8)

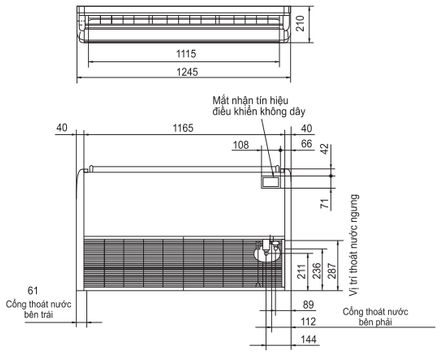

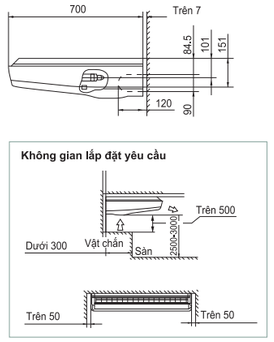

Đơn vị: mm

Kích Thước (S-30PT2H5-8 / S-34PT2H5-8 / S-43PT2H5-8 / S-48PT2H5-8)

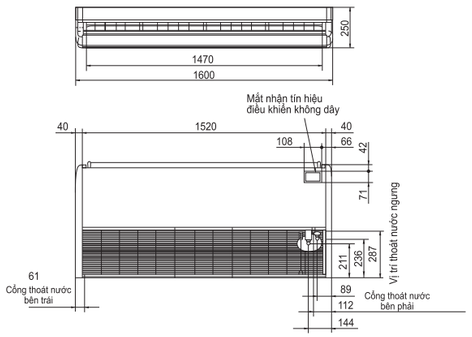

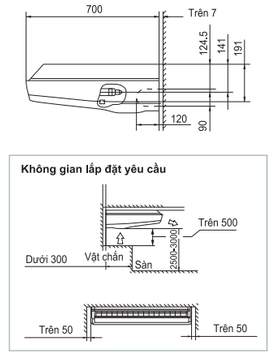

Đơn vị: mm

Công Suất (Btu/h)			17,100	20,500	24,200	29,000	34,100	41,000	47,800
Nguồn Điện		V/Pha Hz	220 V, 1Ø Pha - 50 Hz						
Dàn Lạnh			S-18PT2H5-8	S-21PT2H5-8	S-24PT2H5-8	S-30PT2H5-8	S-34PT2H5-8	S-43PT2H5-8	S-48PT2H5-8
Dàn Nóng			U-18PS2H5-8	U-21PS2H5-8	U-24PS2H5-8	U-30PS2H5-8	U-34PS2H5-8	U-43PS2H5-8	U-48PS2H5-8
Công Suất Làm Lạnh: định mức (Tối Thiểu-Tối Đa)		kW	5.00 (2.00-5.60)	6.00 (2.00-6.30)	7.10 (2.00-8.00)	8.50 (2.00-10.00)	10.00 (3.80-11.20)	12.00 (3.80-12.70)	14.00 (3.80-15.40)
		Btu/h	17,100 (6,820-19,100)	20,500 (6,820-21,500)	24,200 (6,820-27,300)	29,000 (6,820-34,100)	34,100 (13,000-38,200)	41,000 (13,000-43,300)	47,800 (13,000-52,600)
Dòng Điện: định mức (Tối Đa)		A	6.6 (9.5)	8.7 (11.0)	11.1 (13.0)	13.0 (14.5)	15.3 (24.0)	21.0 (26.0)	26.3 (28.0)
Công Suất Tiêu Thụ: định mức (Tối Thiểu-Tối Đa)		kW	1.40 (0.60-1.90)	1.85 (0.60-2.10)	2.37 (0.70-2.80)	2.77 (0.70-3.50)	3.23 (1.30-4.00)	4.44 (1.30-4.80)	5.56 (1.30-5.80)
Hiệu Suất COP/EER		W/W	3.57	3.24	3.00	3.07	3.10	2.70	2.52
		Btu/hW	12.21	11.08	10.21	10.47	10.56	9.23	8.60
Dàn Lạnh									
Lưu Lượng Gió		m^3/phút	17.0	17.0	18.0	29.0	29.0	31.0	32.0
Độ Ồn Áp Suất (Cao/Thấp)		dB (A)	43 / 39	43 / 39	45 / 41	47 / 43	47 / 43	49 / 45	50 / 46
Độ Ồn Nguồn (Cao/Thấp)		dB	58 / 54	58 / 54	60 / 56	62 / 58	62 / 58	64 / 60	65 / 61
Kích Thước	Dàn Lạnh (C×R×S)	mm	210 × 1,245 × 700	210 × 1,245 × 700	210 × 1,245 × 700	250 × 1,600 × 700	250 × 1,600 × 700	250 × 1,600 × 700	250 × 1,600 × 700
Trọng Lượng		kg	33	33	33	43	43	48	48
Dàn Nóng									
Độ Ồn Áp Suất		dB (A)	48	48	48	49	53	54	56
Độ Ồn Nguồn		dB	64	64	64	64	67	68	70
Kích Thước	Dàn Nóng (C×R×S)	mm	695 × 875 × 320	695 × 875 × 320	695 × 875 × 320	695 × 875 × 320	996 × 980 × 370	996 × 980 × 370	996 × 980 × 370
Trọng Lượng		kg	41	41	43	43	72	74	81
Kích Cỡ Đường Ống	Ống Hơi	mm (inch)	15.88 (5/8)	15.88 (5/8)	15.88 (5/8)	15.88 (5/8)	15.88 (5/8)	15.88 (5/8)	15.88 (5/8)
	Ống Lỏng	mm (inch)	9.52 (3/8)	9.52 (3/8)	9.52 (3/8)	9.52 (3/8)	9.52 (3/8)	9.52 (3/8)	9.52 (3/8)
Chiều Dài Đường Ống	Tối Thiểu-Tối Đa	m	7.5-50	7.5-50	7.5-50	7.5-50	7.5-50	7.5-50	7.5-50
Chênh Lệch Độ Cao		m	25	25	30	30	30	30	30
Độ Dài Ống Nạp Sẵn Gas	Tối Đa	m	30	30	30	30	30	30	30
Lượng Gas Nạp Thêm		g/m	50	50	50	50	50	50	50
Môi Trường Hoạt Động	Tối Thiểu-Tối Đa	°C	16-43	16-43	16-43	16-43	16-43	16-43	16-43

Vui Lòng Tham Khảo Tài Liệu Kỹ Thuật Để Biết Thêm Chi Tiết.

Áp Trần
Không Inverter

Tên Model
S-22PT1H5 S-45PT1H5
S-28PT1H5 S-55PT1H5
S-35PT1H5

R410A

ƯU ĐIỂM KỸ THUẬT

- Thiết Kế Nhỏ Gọn, Phong Cách Hiện Đại
- Tiết Kiệm Năng Lượng, Hiệu Suất Cao
- Mát Lạnh Dễ Chịu, Phân Bố Gió Rộng

Bộ Điều Khiển Từ Xa
Tùy Chọn

CZ-RD513C

CZ-RL013T

Kích Thước (S-22PT1H5 / S-28PT1H5)

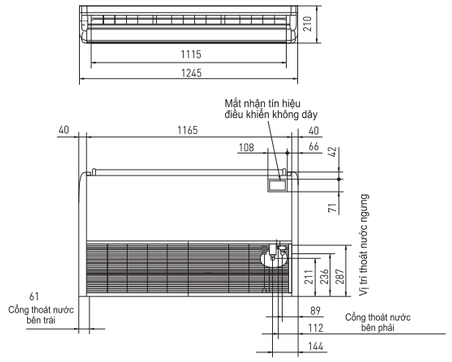

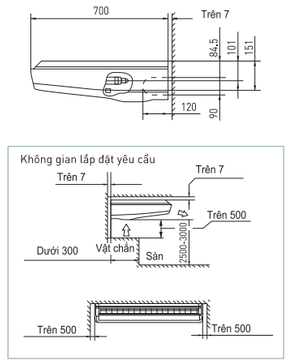

Đơn vị: mm

Kích Thước (S-35PT1H5 / S-45PT1H5 / S-55PT1H5)

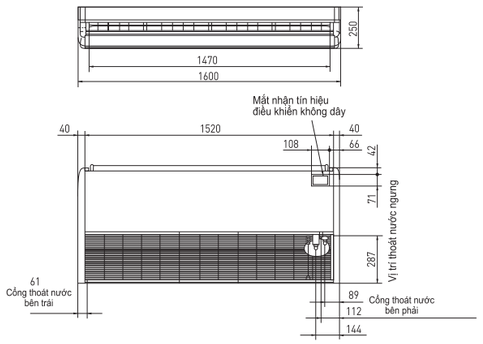

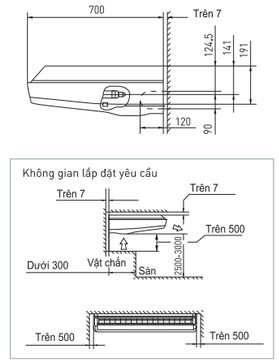

Đơn vị: mm

Công Suất (Btu/h)			22,500	27,000	36,500	43,000	51,000
Nguồn Điện		V/Pha Hz	220 - 240 V, 1Ø Pha - 50 Hz		380 - 415 V, 3Ø pha - 50Hz		
Dàn Lạnh			S-22PT1H5	S-28PT1H5	S-35PT1H5	S-45PT1H5	S-55PT1H5
Dàn Nóng			U-22PV1H5	U-28PV1H5	U-35PV1H8	U-45PV1H8	U-55PV1H8
Công Suất Làm Lạnh: định mức		kW	6.59	7.91	10.70	12.61	14.95
		Btu/h	22,500	27,000	36,500	43,000	51,000
Dòng Điện: định mức		A	10.0	12.8	6.4	7.4	9.5
Công Suất Tiêu Thụ: định mức		kW	2.16	2.75	3.72	4.30	5.44
Hiệu Suất EER		W/W	3.05	2.88	2.88	2.93	2.75
		Btu/hW	10.40	9.82	9.82	9.99	9.38
Dàn Lạnh							
Lưu Lượng Gió		m^3/phút	17.0	18.0	29.0	31.0	32.0
Độ Ồn Áp Suất (Cao/Thấp)		dB (A)	43 / 39	45 / 41	47 / 43	49 / 45	50 / 46
Độ Ồn Nguồn (Cao/Thấp)		dB	58 / 54	60 / 56	62 / 58	64 / 60	65 / 61
Kích Thước	Dàn Lạnh (C×R×S)	mm	210 × 1,245 × 700	210 × 1,245 × 700	250 × 1,600 × 700	250 × 1,600 × 700	250 × 1,600 × 700
Trọng Lượng		kg	33	33	43	48	48
Dàn Nóng							
Độ Ồn Áp Suất		dB (A)	52	56	56	56	56
Độ Ồn Nguồn		dB	68	71	70	70	70
Kích Thước	Dàn Nóng (C×R×S)	mm	695 × 875 × 320	695 × 875 × 320	996 × 980 × 370	996 × 980 × 370	1,170 × 900 × 320
Trọng Lượng		kg	55	57	86	86	94
Kích Cỡ Đường Ống	Ống Hơi	mm (inch)	15.88 (5/8")	15.88 (5/8")	15.88 (5/8")	15.88 (5/8")	15.88 (5/8")
	Ống Lỏng	mm (inch)	9.52 (3/8")	9.52 (3/8")	9.52 (3/8")	9.52 (3/8")	9.52 (3/8")
Chiều Dài Đường Ống	Tối Thiểu-Tối Đa	m	7.5 - 30	7.5 - 45	7.5 - 50	7.5 - 50	7.5 - 50
Chênh Lệch Độ Cao			20	25	30	30	30
Độ Dài Ống Nạp Sẵn Gas	Tối Đa	m	7.5	7.5	30	30	30
Lượng Gas Nạp Thêm		g/m	25	30	50	50	50
Môi Trường Hoạt Động	Tối Thiểu-Tối Đa	°C	16 - 43	16 - 43	16 - 43	16 - 43	16 - 43

Vui Lòng Tham Khảo Tài Liệu Kỹ Thuật Để Biết Thêm Chi Tiết.

Âm Trần Nối Ống Gió

Tên Model

S-18PF2H5-8
S-21PF2H5-8
S-24PF2H5-8
S-30PF2H5-8
S-34PF2H5-8
S-43PF2H5-8
S-48PF2H5-8

INVERTER

R410A

ƯU ĐIỂM KỸ THUẬT

- Chế Độ Quạt Tự Động
- Tự Động Khởi Động Lại
- Chức Năng Khử Ẩm
- Bộ Định Thời Gian Theo Tuần
- Bộ Định Thời Gian Bật/Tắt 24 Giờ
- Chế Độ Khử Mùi
- Chế Độ Economy
- Tự Chẩn Đoán Lỗi
- Lựa Chọn Cảm Biến Nhiệt Độ

Phụ Kiện

Bộ Điều Khiển Từ Xa

Bộ Điều Khiển Có Dây
được đính kèm sẵn
theo Dàn Lạnh

CZ-RD513C

Kích Thước (S-18PF2H5-8 / S-21PF2H5-8 / S-24PF2H5-8 / S-30PF2H5-8)

Không Gian Lắp Đặt Cần Thiết

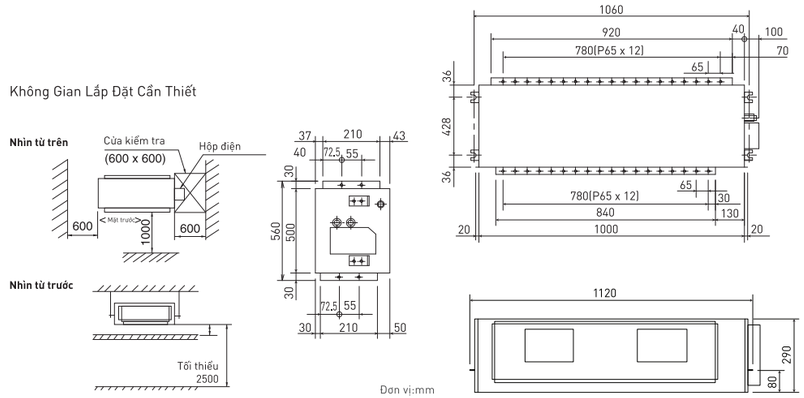

Kích Thước (S-34PF2H5-8 / S-43PF2H5-8 / S-48PF2H5-8)

Không Gian Lắp Đặt Cần Thiết

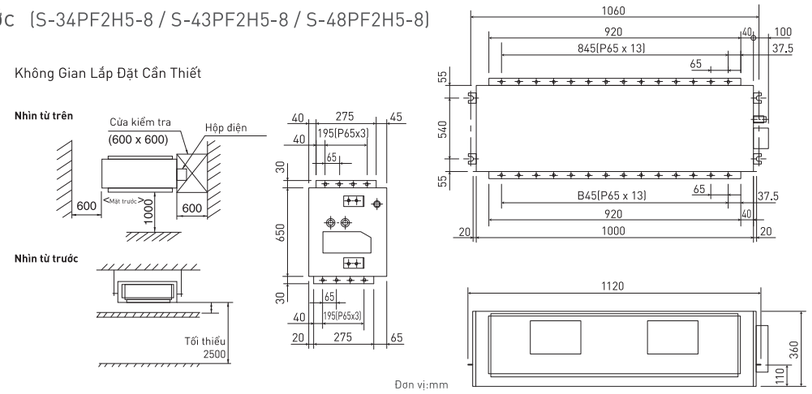

Công Suất (Btu/h)			17,100	20,500	24,200	29,000	34,100	39,200	47,800
Nguồn Điện		V/Pha Hz	220 V, 1Ø Pha - 50 Hz						
Dàn Lạnh			S-18PF2H5-8	S-21PF2H5-8	S-24PF2H5-8	S-30PF2H5-8	S-34PF2H5-8	S-43PF2H5-8	S-48PF2H5-8
Dàn Nóng			U-18PS2H5-8	U-21PS2H5-8	U-24PS2H5-8	U-30PS2H5-8	U-34PS2H5-8	U-43PS2H5-8	U-48PS2H5-8
Công Suất Làm Lạnh: định mức (Tối Thiểu-Tối Đa)		kW	5.00 (2.00-5.60)	6.00 (2.00-6.30)	7.10 (2.00-8.00)	8.50 (2.00-9.20)	10.00 (3.80-11.20)	11.50 (3.80-12.00)	14.00 (3.80-15.40)
		Btu/h	17,100 (6,820-19,100)	20,500 (6,820-21,500)	24,200 (6,820-27,300)	29,000 (6,820-31,400)	34,100 (13,000-38,200)	39,200 (13,000-41,000)	47,800 (13,000-52,600)
Dòng Điện: định mức (Tối Đa)		A	6.9 (9.5)	7.9 (11.0)	10.4 (13.0)	13.1 (14.5)	14.5 (24.0)	22.1 (26.0)	27.7 (28.0)
Công Suất Tiêu Thụ: định mức (Tối Thiểu-Tối Đa)		kW	1.48 (0.60-1.90)	1.69 (0.60-2.10)	2.22 (0.70-2.80)	2.80 (0.80-3.50)	3.06 (1.30-4.00)	4.67 (1.30-5.10)	5.84 (1.30-5.80)
Hiệu Suất COP/EER		W/W	3.38	3.55	3.20	3.04	3.27	2.46	2.40
		Btu/hW	11.55	12.13	10.90	10.36	11.14	8.39	8.18
Cột Áp		Pa (mm Aq)	69 (7)	69 (7)	69 (7)	69 (7)	98 (10)	98 (10)	98 (10)
Dàn Lạnh									
Lưu Lượng Gió		m^3/phút	22.0	22.0	22.0	22.0	45.0	45.0	45.0
Độ Ồn Áp Suất (Cao/Thấp)		dB (A)	45 / 39	45 / 39	45 / 39	45 / 39	49 / 45	49 / 45	49 / 45
Độ Ồn Nguồn (Cao/Thấp)		dB	60 / 54	60 / 54	60 / 54	60 / 54	64 / 60	64 / 60	64 / 60
Kích Thước	Dàn Lạnh (C×R×S)	mm	290 × 1,100 × 500	290 × 1,100 × 500	290 × 1,100 × 500	290 × 1,100 × 500	360 × 1,100 × 650	360 × 1,100 × 650	360 × 1,100 × 650
Trọng Lượng		kg	31	31	31	31	43	43	43
Dàn Nóng									
Độ Ồn Áp Suất		dB (A)	48	48	48	49	53	54	56
Độ Ồn Nguồn		dB	64	64	64	64	67	68	70
Kích Thước	Dàn Nóng(C×R×S)	mm	695 × 875 × 320	695 × 875 × 320	695 × 875 × 320	695 × 875 × 320	996 × 980 × 370	996 × 980 × 370	996 x 980 x 370
Trọng Lượng		kg	41	41	43	43	72	74	81
Kích Cỡ Đường Ống	Ống Hơi	mm (inch)	15.88(5/8)	15.88 (5/8)	15.88 (5/8)	15.88 (5/8)	15.88 (5/8)	15.88 (5/8)	15.88 (5/8)
	Ống Lỏng	mm (inch)	9.52(3/8)	9.52 (3/8)	9.52 (3/8)	9.52 (3/8)	9.52 (3/8)	9.52 (3/8)	9.52 (3/8)
Chiều Dài Đường Ống	Tối Thiểu-Tối Đa	m	7.5 - 50	7.5-50	7.5-50	7.5-50	7.5-50	7.5-50	7.5-50
Chênh Lệch Độ Cao		m	25	25	30	30	30	30	30
Độ Dài Ống Nạp Sẵn Gas	Tối Đa	m	30	30	30	30	30	30	30
Lượng Gas Nạp Thêm		g/m	50	50	50	50	50	50	50
Môi Trường Hoạt Động	Tối Thiểu-Tối Đa	°C	16 - 43	16-43	16-43	16-43	16-43	16-43	16-43

Vui Lòng Tham Khảo Tài Liệu Kỹ Thuật Để Biết Thêm Chi Tiết.

Âm Trần Nối Ống Gió Không Inverter

Tên Model
S-22PF1H5 S-45PF1H5
S-28PF1H5 S-55PF1H5
S-35PF1H5

R410A

ƯU ĐIỂM KỸ THUẬT

- Phân Bổ Gió Lạnh Đồng Đều
- Linh Hoạt Và Dễ Lắp Đặt
- Dễ Bảo Dưỡng Và Sửa Chữa

Phụ Kiện

Bộ Điều Khiển Từ Xa

Bộ Điều Khiển Có Dây được đính kèm sẵn theo Dàn Lạnh

CZ-RD513C

Kích Thước (S-22PF1H5 / S-28PF1H5)

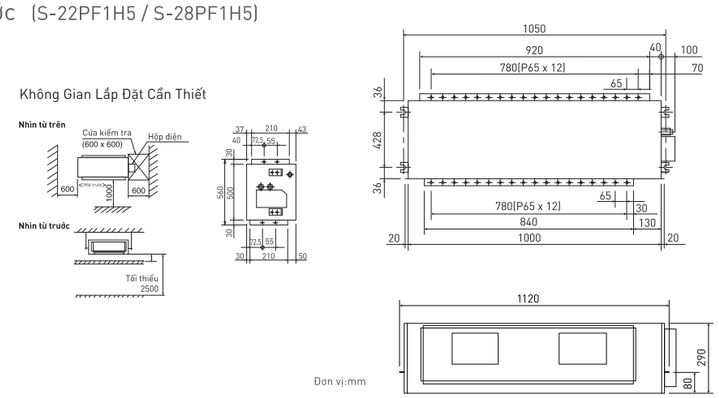

Kích Thước (S-35PF1H5 / S-45PF1H5 / S-55PF1H5)

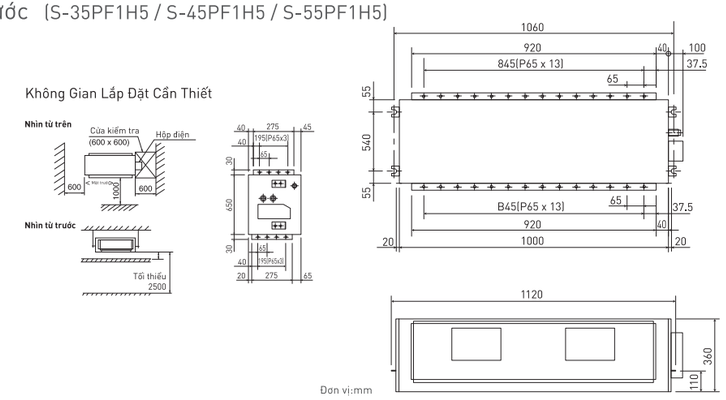

Công Suất (Btu/h)			22,500	28,000	36,000	42,500	51,000
Nguồn Điện		V/Pha Hz	220 - 240 V, 1Ø Pha - 50 Hz		380 - 415 V, 3Ø pha - 50Hz		
Dàn Lạnh			S-22PF1H5	S-28PF1H5	S-35PF1H5	S-45PF1H5	S-55PF1H5
Dàn Nóng			U-22PV1H5	U-28PV1H5	U-35PV1H8	U-45PV1H8	U-55PV1H8
Công Suất Làm Lạnh: định mức		kW	6.59	8.21	10.55	12.45	14.95
		Btu/h	22,500	28,000	36,000	42,500	51,000
Dòng Điện: định mức		A	10.0	13.3	7.0	7.8	9.7
Công Suất Tiêu Thụ: định mức		kW	2.16	2.87	4.06	4.53	5.58
Hiệu Suất EER		W/W	3.05	2.86	2.60	2.75	2.68
		Btu/hW	10.40	9.75	8.87	9.38	9.14
Cột Áp		Pa (mm Ag)	69 (7)	69 (7)	98 (10)	98 (10)	98 (10)
Dàn Lạnh							
Lưu Lượng Gió		m^3/min	22.0	22.0	45.0	45.0	45.0
Độ Ồn Áp Suất (Cao/Thấp)		dB (A)	45 / 41	45 / 41	49 / 45	49 / 45	49 / 45
Độ Ồn Nguồn (Cao/Thấp)		dB	60 / 56	60 / 56	64 / 60	64 / 60	64 / 60
Kích Thước	Dàn Lạnh (C×R×S)	mm	290 × 1,100 × 500	290 × 1,100 × 500	360 × 1,100 × 650	360 × 1,100 × 650	360 × 1,100 × 650
Trọng Lượng		kg	31	31	43	43	43
Dàn Nóng							
Độ Ồn Áp Suất		dB (A)	52	56	56	56	56
Độ Ồn Nguồn		dB	68	71	70	70	70
Kích Thước	Dàn Nóng (C×R×S)	mm	695 × 875 × 320	695 × 875 × 320	996 × 980 × 370	996 × 980 × 370	1,170 × 900 × 320
Trọng Lượng		kg	55	57	86	86	94
Kích Cỡ Đường Ống	Ống Hơi	mm (inch)	15.88 (5/8")	15.88 (5/8")	15.88 (5/8")	15.88 (5/8")	15.88 (5/8")
	Ống Lỏng	mm (inch)	9.52 (3/8")	9.52 (3/8")	9.52 (3/8")	9.52 (3/8")	9.52 (3/8")
Chiều Dài Đường Ống	Tối Thiểu-Tối Đa	m	7.5 - 30	7.5 - 45	7.5 - 50	7.5 - 50	7.5 - 50
Chênh Lệch Độ Cao			20	25	30	30	30
Độ Dài Ống Nạp Sẵn Gas	Tối Đa	m	7.5	7.5	30	30	30
Lượng Gas Nạp Thêm		g/m	25	30	50	50	50
Môi Trường Hoạt Động	Tối Thiểu-Tối Đa	°C	16 - 43	16 - 43	16 - 43	16 - 43	16 - 43

Vui Lòng Tham Khảo Tài Liệu Kỹ Thuật Để Biết Thêm Chi Tiết.

Tủ Đứng

Tên Model
CS-E28NFQ

INVERTER

R410A

ƯU ĐIỂM KỸ THUẬT

- Mặt Nạ Trước Đóng/Mở Tự Động
- Hiển Thị Màn Hình Điện Tử
- Chức Năng Khử Mùi
- Tự Động Chẩn Đoán Lỗi
- Chức Năng Khóa An Toàn Cho Trẻ Em

Phụ Kiện

Bộ Điều Khiển
Không Dây

Bộ Điều Khiển Không Dây
được đính kèm sẵn
theo Dàn Lạnh

Công Suất (Btu/h)			24,600
Nguồn Điện		V/Pha Hz	230 V, 1Ø Pha - 50 Hz
Dàn Lạnh			CS-E28NFQ
Dàn Nóng			CU-E28NFQ
Công Suất Làm Lạnh: định mức (Tối Thiểu-Tối Đa)		kW	7.2 (1.0-7.5)
		Btu/h	24,600 (3,410-25,600)
Công Suất Sưởi Ấm: định mức (Tối Thiểu-Tối Đa)		kW	8.30 (1.00-10.35)
		Btu/h	28,320 (3,410-35,310)
Dòng Điện: định mức (Tối Đa)		A	12.2 (14.8)
Công Suất Tiêu Thụ: định mức (Tối Thiểu-Tối Đa)		kW	2.55 (0.21-2.60)
Hiệu Suất COP/EER		W/W	2.82
		Btu/hW	9.64
Khử Ẩm		L/h	4.2
		Pt/h	7.39
Dàn Lạnh			
Lưu Lượng (Chiều Lạnh) (Cao)		m^3/phút	16
Độ Ồn (Chiều Lạnh) (Cao/Thấp/Rất Thấp)		dB (A)	43 / 36 / 33
Kích Thước	Khối Trong Nhà (C×R×S)	mm	1,880 × 540 × 357
Trọng Lượng		kg	37
Dàn Nóng			
Độ Ồn Áp Suất		dB (A)	51
Kích Thước	Khối Ngoài Trời (C×R×S)	mm	700 x 998 x 320
Trọng Lượng		kg	46
Kích Cỡ Đường Ống	Ống Hơi	mm (inch)	12.70 (1/2)
	Ống Lỏng	mm (inch)	6.35 (1/4)
Chiều Dài Đường Ống	Tối Thiểu-Tối Đa	m	3-15
Chênh Lệch Độ Cao		m	10
Độ Dài Ống Nạp Sẵn Gas	Tối Đa	m	7
Lượng Gas Nạp Thêm		g/m	20

Kích Thước

Dàn Lạnh **CS-E28NFQ**

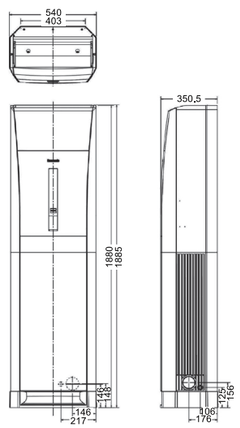

Dàn Nóng **CU-E28NFQ**

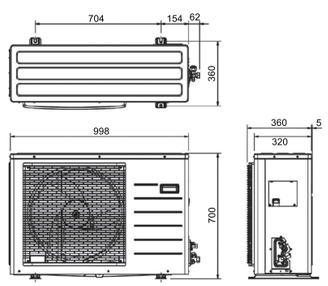

Đơn vị: mm

KHÔNG INVERTER

Tên Model
CS-C18FFH
CS-C28FFH
CS-C45FFH

ƯU ĐIỂM KỸ THUẬT

- Bộ Định Thời Gian Bật/Tắt 12 Giờ
- Tự Động Khởi Động Lại
- Chức Năng Quạt Tự Động
- Tự Chẩn Đoán Lỗi (*5HP)
- Tự Động Chống Đóng Băng Dàn Lạnh (2/3HP)

Bộ Điều Khiển
Không Dây

Bộ Điều Khiển Không Dây
được đính kèm sẵn
theo Dàn Lạnh

Công Suất (Btu/h)			17,400	24,600	42,700
Nguồn Điện		V/Pha Hz	220 - 240 V, 1Ø Pha - 50 Hz		380 - 415V, 3Ø pha - 50Hz
Dàn Lạnh			CS-C18FFH	CS-C28FFH	CS-C45FFH
Dàn Nóng			CU-C18FFH	CU-C28FFH	CU-C45FFH
Công Suất Làm Lạnh: định mức		kW	5.10	7.20	12.50
		Btu/h	17,400	24,600	42,700
Dòng Điện		A	8.65	11.90	8.40
Công Suất Tiêu Thụ: định mức		kW	1.90	2.60	4.80
Hiệu Suất EER		W/W	2.68	2.76	2.60
		Btu/hW	9.15	9.46	8.89
Dàn Lạnh					
Lưu Lượng		m^3/phút	14.5	15.0	27.0
Độ Ồn (Cao/Thấp/)		dB (A)	46 / 40	48 / 42	53 / 47
Kích Thước	Dàn Lạnh (C×R×S)	mm	1,680 × 500 × 298	1,680 × 500 × 298	1,880 × 600 × 350
Trọng Lượng		kg	34.0	35.0	52.0
Dàn Nóng					
Độ Ồn Áp Suất		dB (A)	53	53	57
Kích Thước	Dàn Nóng (C×R×S)	mm	540 × 780 × 289	795 × 900 × 320	1,175 × 900 × 320
Trọng Lượng		kg	40.0	55.0	88.0
Kích Cỡ Đường Ống	Ống Hơi	mm (inch)	12.70 (1/2")	15.88 (5/8")	19.05 (3/4")
	Ống Lỏng	mm (inch)	6.35 (1/4")	9.52 (3/8")	9.53 (3/8")
Chiều Dài Đường Ống	Tối Thiểu-Tối Đa	m	3.0 - 10.0	3.0 - 15.0	7.5 - 30.0
Chênh Lệch Độ Cao			7.0	10.0	20.0
Độ Dài Ống Nạp Sẵn Gas	Tối Đa	m	7.0	7.0	15.0
Lượng Gas Nạp Thêm		g/m	25	30	50
Môi Trường Hoạt Động		°C	21 - 43	21 - 43	21 - 43

Kích Thước

(CS-C18FFH / CS-C28FFH)

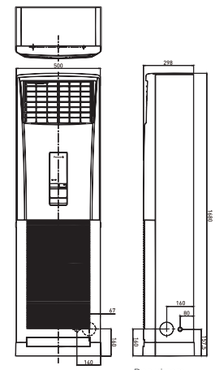

Đơn vị:mm

(CS-C45FFH)

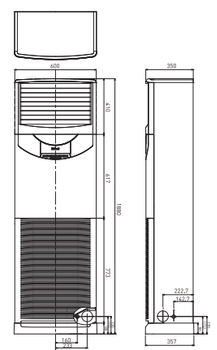

Đơn vị:mm

Âm Trần Cassette Cỡ Nhỏ

Kích Thước (CU-S12MB4ZW) 1 - pha

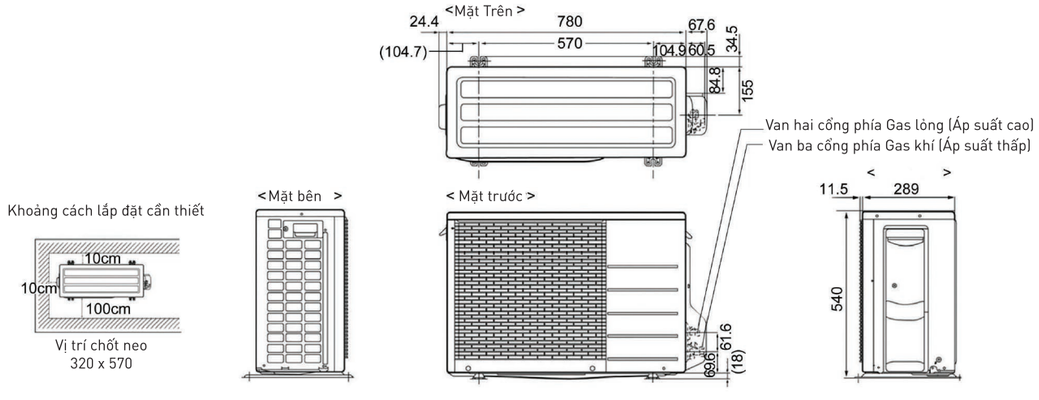

Đơn vị:mm

Kích Thước (CU-S18MB4ZW / CU-S24MB4ZW) 1 - pha

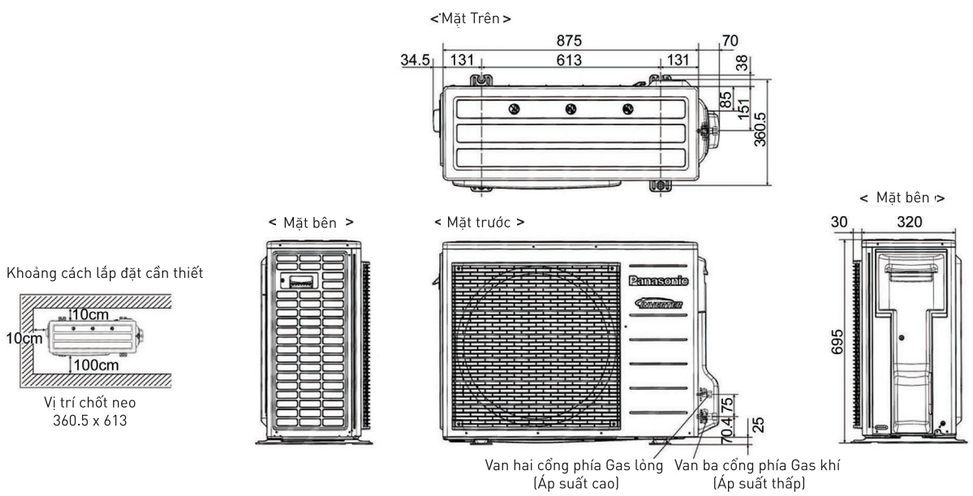

Đơn vị:mm

Âm Trần Cassette 4 Hướng Thổi / Áp Trần / Âm Trần Nối Ống Gió MỚI

Kích Thước (U-18PS2H5-8 / U-21PS2H5-8 / U-24PS2H5-8 / U-30PS2H5-8) 1-pha

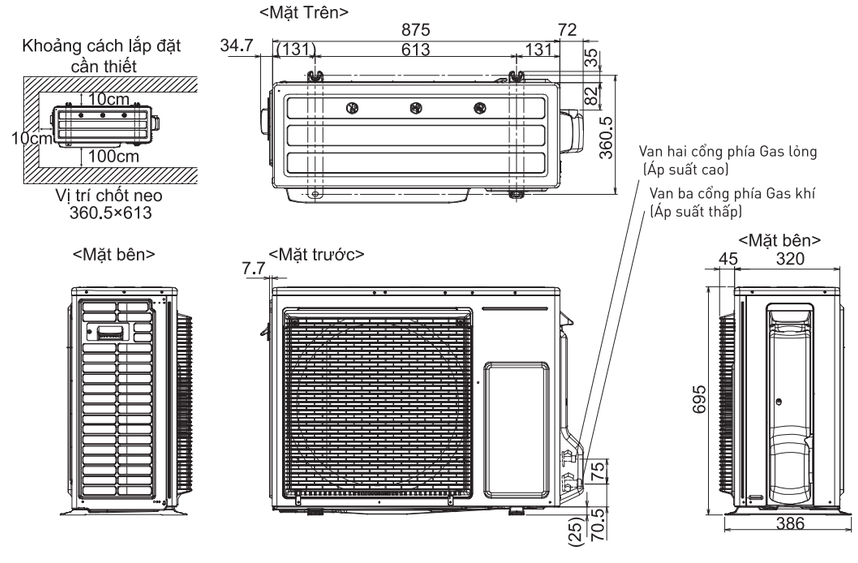

Đơn vị:mm

Kích Thước (U-34PS2H5-8 / U-43PS2H5-8 / U-48PS2H5-8) 1-pha

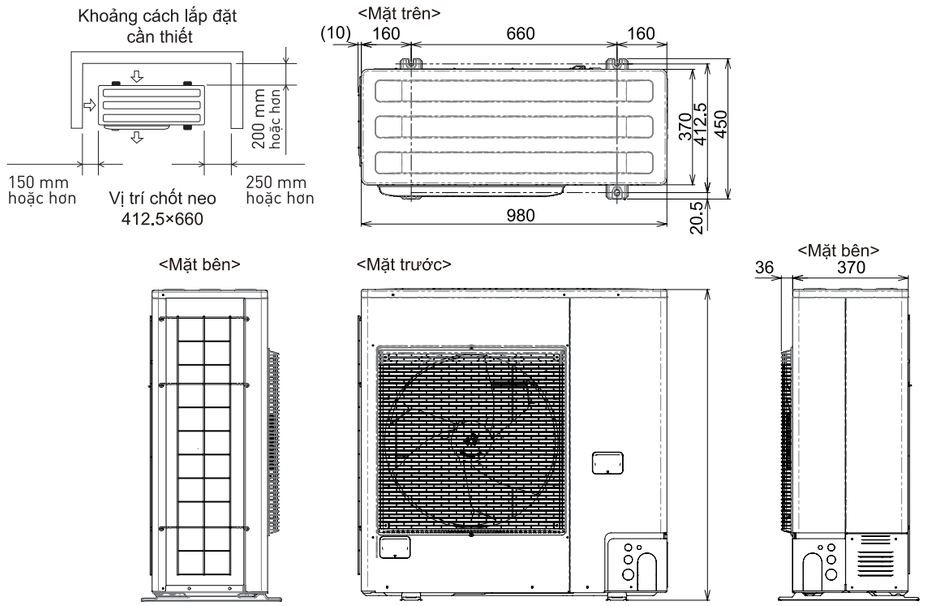

Đơn vị:mm

DÀN NÓNG

Âm Trần Cassette 4 Hướng Thổi / Áp Trần / Âm Trần Nối Ống Gió

Kích Thước
(U-18PV1H5 / U-22PV1H5 / U-25PV1H5 / U-28PV1H5 / U-30PV1H5) 1-pha

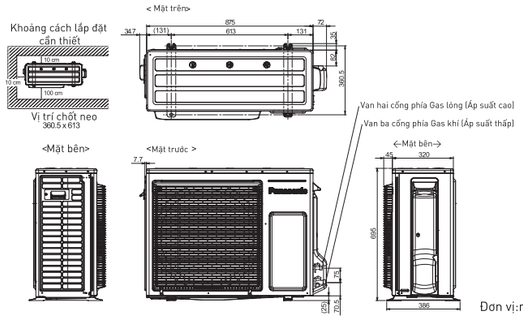

Kích Thước
(U-35PV1H8 / U-40PV1H8 / U-45PV1H8 / U-50PV1H8) 3-pha

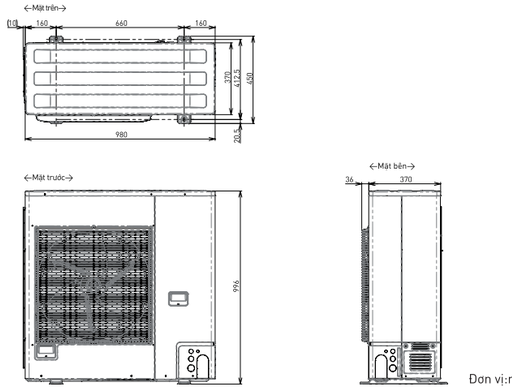

Âm Trần Cassette 4 Hướng Thổi

Kích Thước (U-30PV1H8) 3-pha

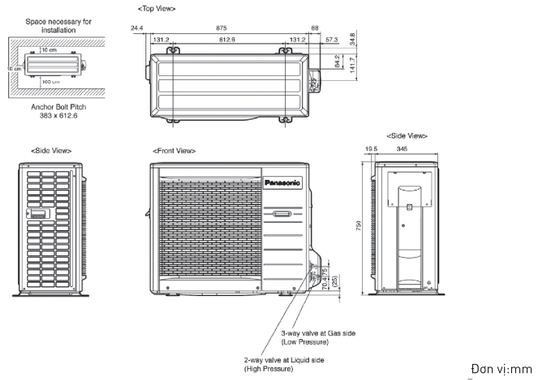

Áp Trần / Âm Trần Nối Ống Gió

Kích Thước (U-55PV1H8) 3-pha

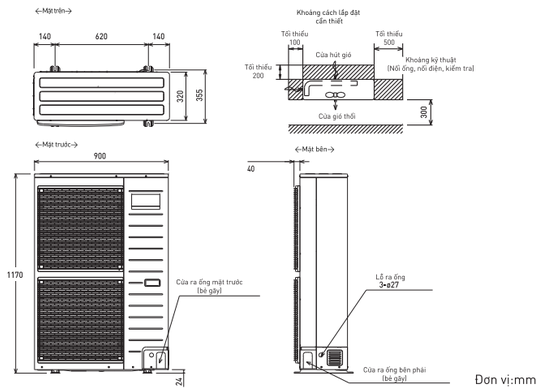

Tủ Đứng

Kích Thước (CU-C18FFH) 1-pha

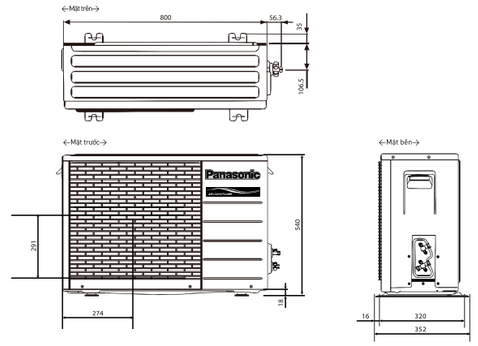

Kích Thước (CU-C28FFH) 3-pha

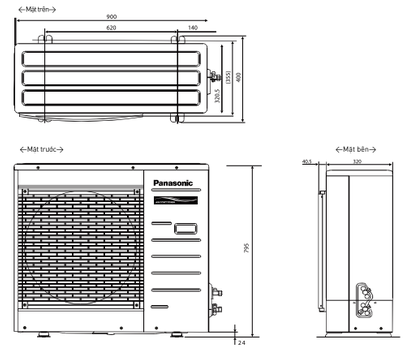

Kích Thước (CU-C45FFH) 3-pha

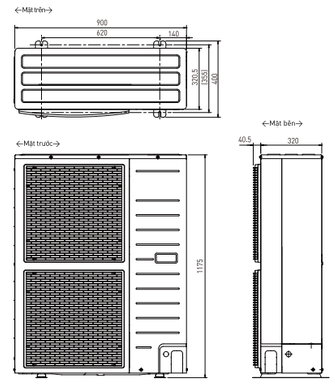

Âm Trần Cassette Cỡ Nhỏ
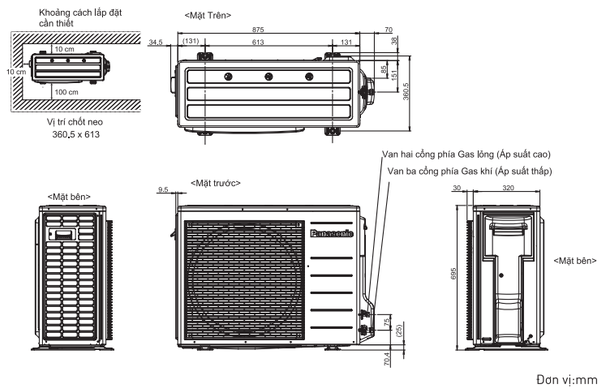
Kích Thước
(CU-PC18DB4H /CU-PC24DB4H) 1-pha